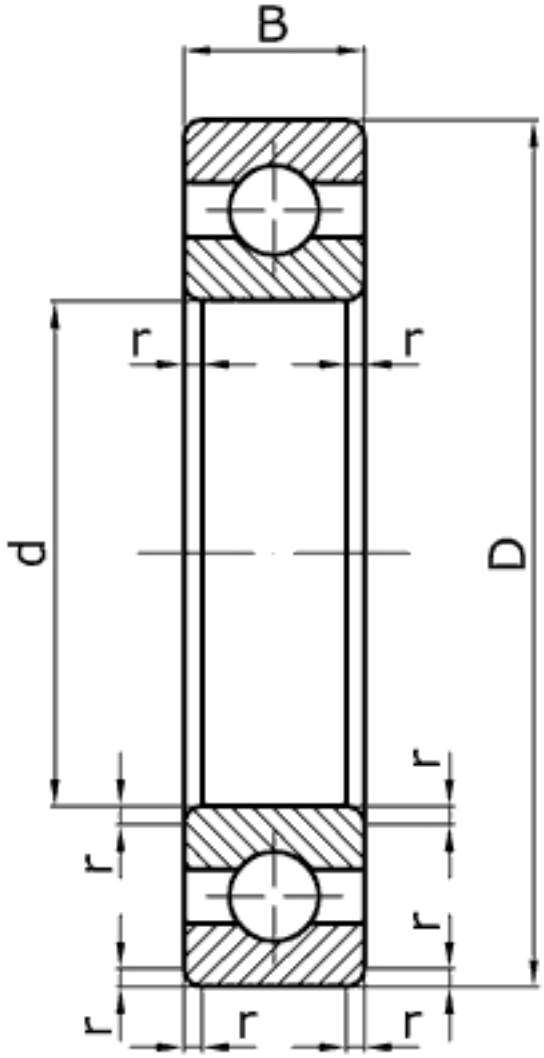

Характеристики подшипника 216	Параметры	Обозначение	Единицы
Внутренний диаметр подшипника	d	80	мм
Наружный диаметр подшипника	D	140	мм
Ширина подшипника	B	26	мм
Радиус монтажной фаски подшипника	r	3,0	мм
Статическая грузоподъемность	C_0	45000	
Динамическая грузоподъемность	C	70200	Н
Масса подшипника	m	1,402	кг

Направление воспринимаемых нагрузок - радиальное и осевое в обе стороны. Осевое - до 70% неиспользованной допустимой радиальной нагрузки. Могут работать под осевыми нагрузками при высокой частоте вращения.

Подшипник соответствует стандарту ГОСТ 8338.

6216 - международное обозначение подшипника.