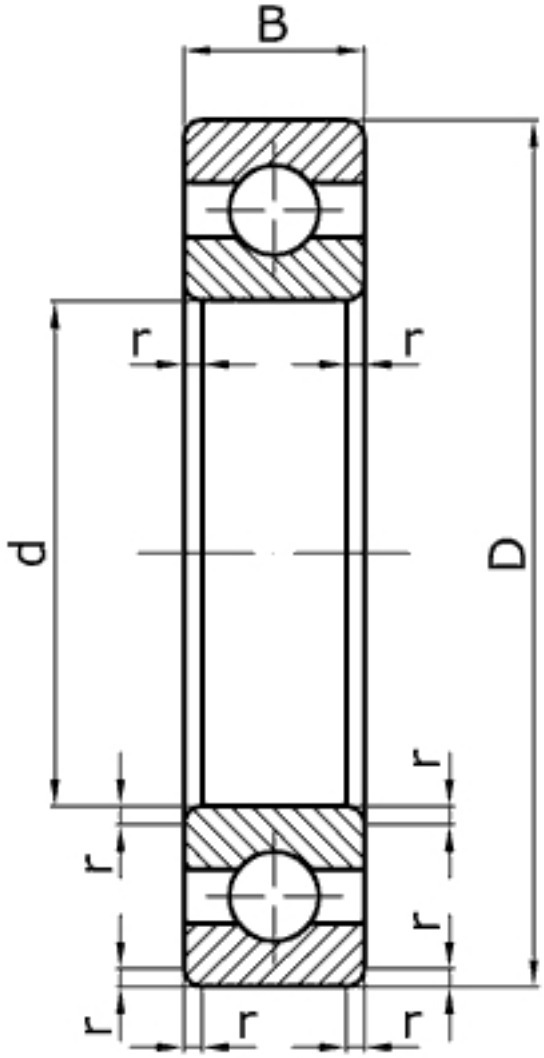

Характеристики подшипника 215	Параметры	Обозначение	Единицы
Внутренний диаметр подшипника	d	75	мм
Наружный диаметр подшипника	D	130	мм
Ширина подшипника	B	25	мм
Радиус монтажной фаски подшипника	r	2,5	мм
Статическая грузоподъемность	C_0	41000	
Динамическая грузоподъемность	C	66300	Н
Масса подшипника	m	1,179	кг

Направление воспринимаемых нагрузок - радиальное и осевое в обе стороны. Осевое - до 70% неиспользованной допустимой радиальной нагрузки. Могут работать под осевыми нагрузками при высокой частоте вращения.

Подшипник соответствует стандарту ГОСТ 8338.

6215 - международное обозначение подшипника.