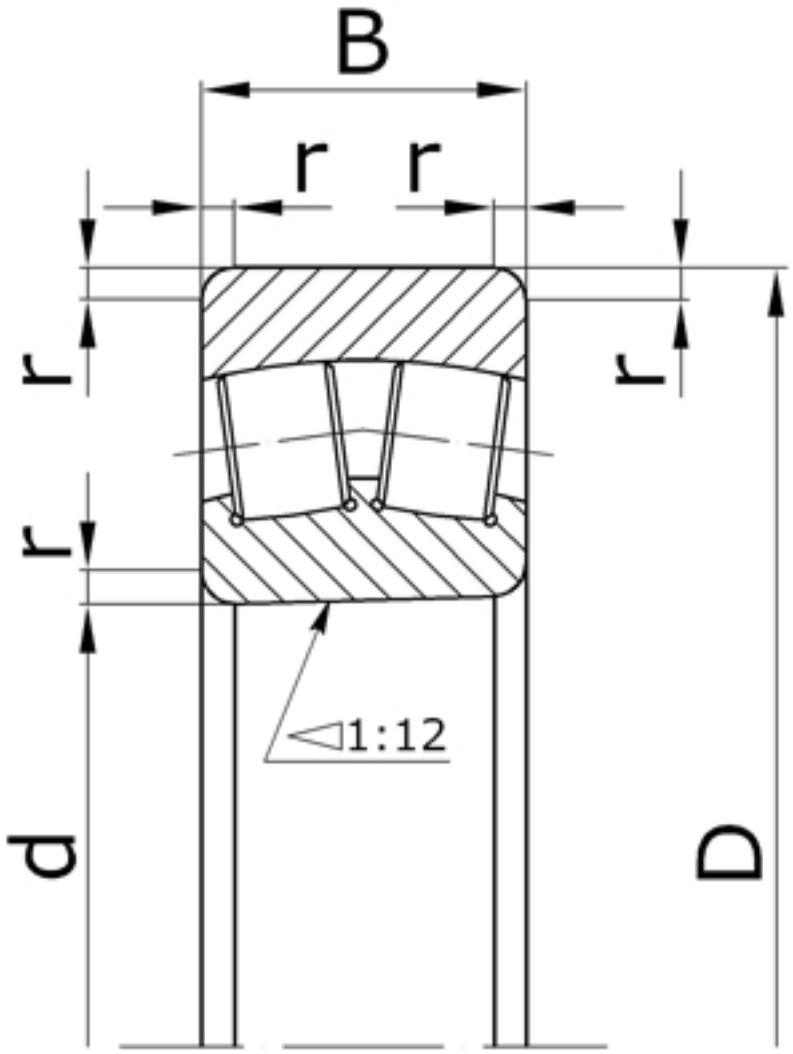

Характеристики подшипника 31137/850	Параметр	Обозначение	Единицы
Внутренний диаметр подшипника	d	850	мм
Наружный диаметр подшипника	D	1360	мм
Ширина подшипника	B	400	мм
Радиус монтажной фаски подшипника	r	12,0	мм
Статическая грузоподъемность	C_0	19100000	
Динамическая грузоподъемность	C	13900000	Н
Масса подшипника	m	2250	кг

Направление воспринимаемых нагрузок - радиальное и осевое в обе стороны.
Допускают значительный перекос внутреннего кольца (вала) относительно наружного кольца (корпуса) и регулировку радиального зазора.

Подшипник соответствует стандарту ГОСТ 5721.