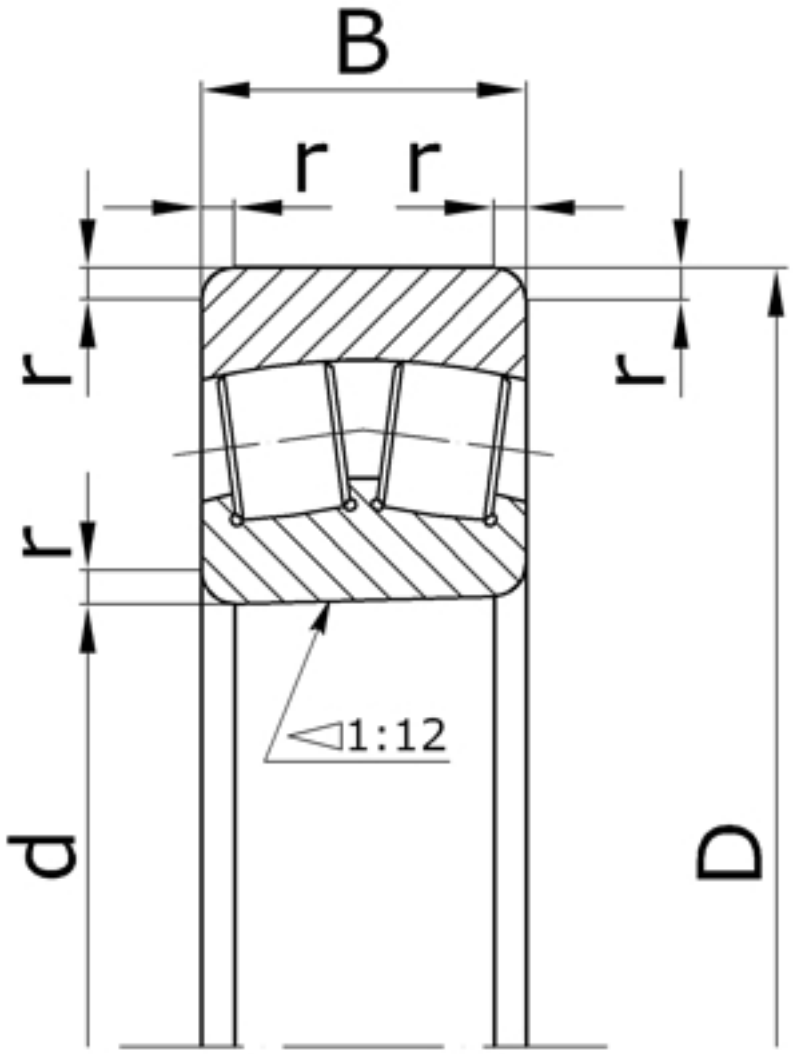

Характеристики подшипника 31137/670	Параметр	Обозначение	Единицы
Внутренний диаметр подшипника	d	670	мм
Наружный диаметр подшипника	D	1090	мм
Ширина подшипника	B	336	мм
Радиус монтажной фаски подшипника	r	7,5	мм
Статическая грузоподъемность	C_0	12800000	
Динамическая грузоподъемность	C	10200000	Н
Масса подшипника	m	1250	кг

Направление воспринимаемых нагрузок - радиальное и осевое в обе стороны. Допускают значительный перекос внутреннего кольца (вала) относительно наружного кольца (корпуса) и регулировку радиального зазора.

Подшипник соответствует стандарту ГОСТ 5721.