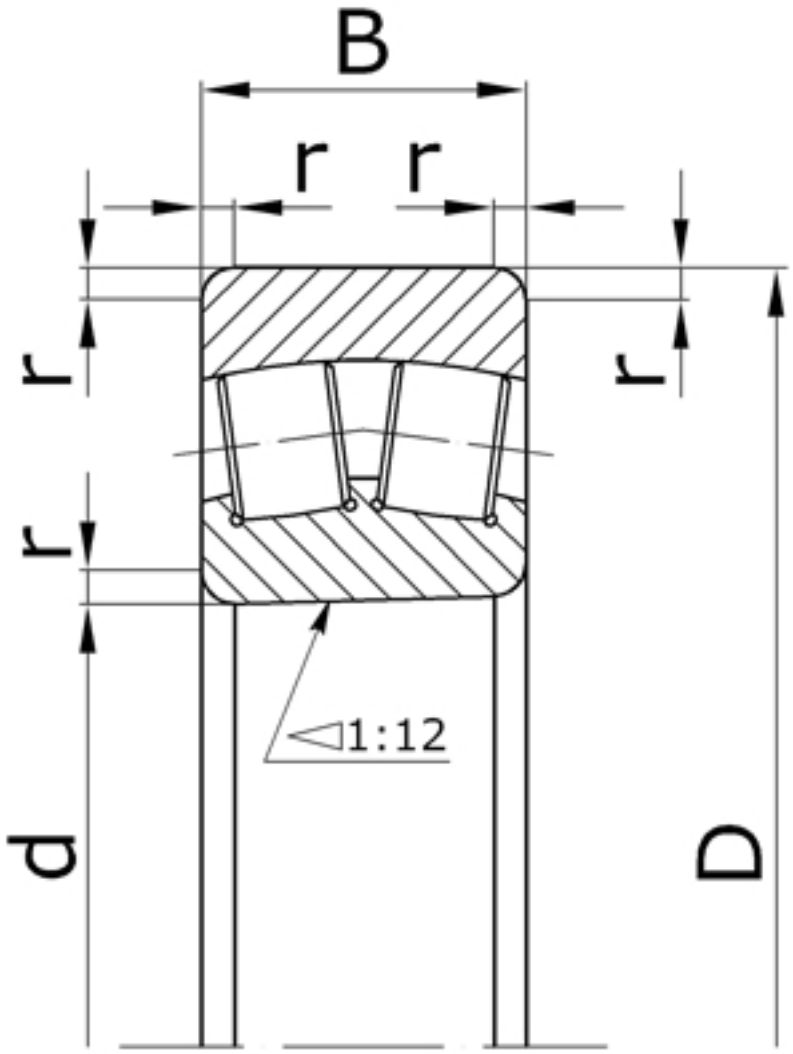

Характеристики подшипника 31131/530	Параметр	Обозначение	Единицы
Внутренний диаметр подшипника	d	530	мм
Наружный диаметр подшипника	D	780	мм
Ширина подшипника	B	185	мм
Радиус монтажной фаски подшипника	r	8,0	мм
Масса подшипника	m	303	кг

Направление воспринимаемых нагрузок - радиальное и осевое в обе стороны.
Допускают значительный перекос внутреннего кольца (вала) относительно наружного

кольца (корпуса) и регулировку радиального зазора.

Подшипник соответствует стандарту ГОСТ 5721.