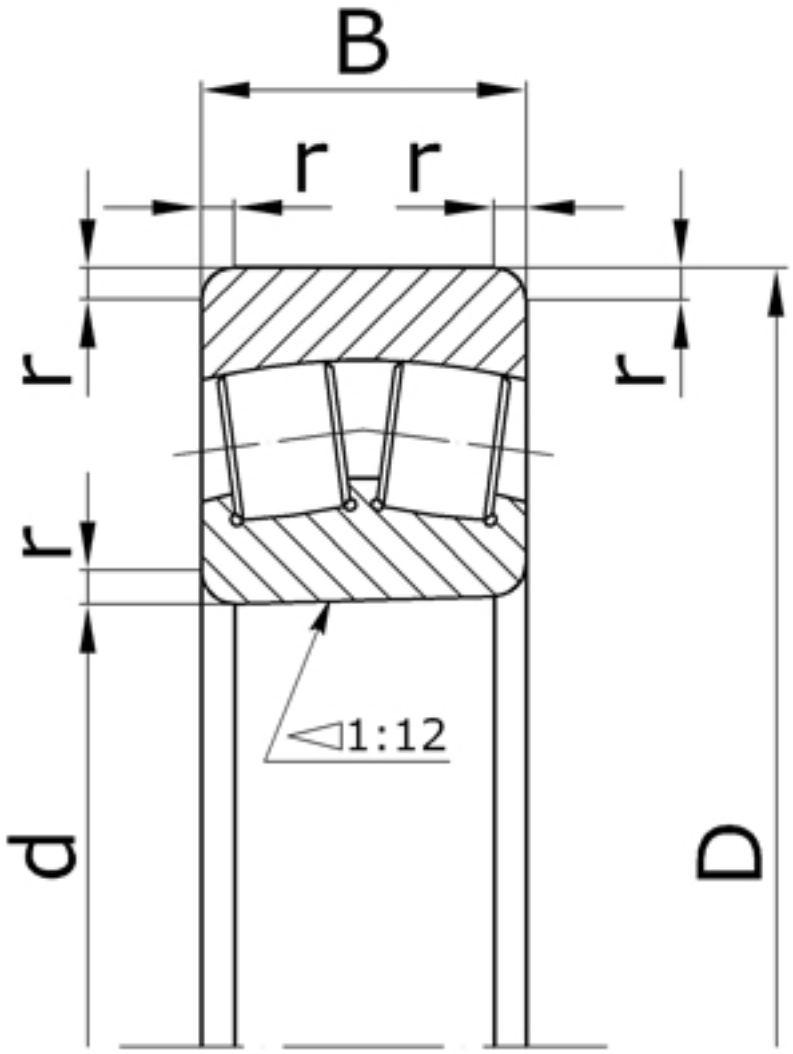

Характеристики подшипника 113619	Параметр	Значение	Единицы
Внутренний диаметр подшипника	d	95	мм
Наружный диаметр подшипника	D	200	мм
Ширина подшипника	B	67	мм
Радиус монтажной фаски подшипника	r	4,0	мм
Масса подшипника	m	10,3	кг

Направление воспринимаемых нагрузок - радиальное и осевое в обе стороны.
Допускают значительный перекос внутреннего кольца (вала) относительно наружного

кольца (корпуса) и регулировку радиального зазора.

Подшипник соответствует стандарту ГОСТ 5721.

22319K - международное обозначение подшипника.