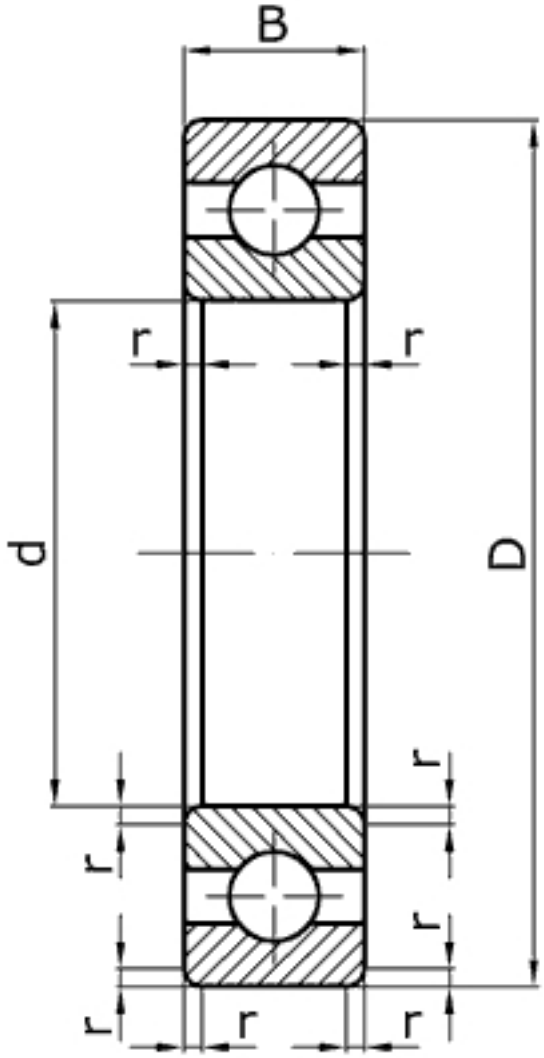


| Характеристики подшипника 28 | Параметр | Обозначение | Значение | Единицы |
|---|---|---|---|---|
| Внутренний диаметр подшипника | d | | 8 | мм |
| Наружный диаметр подшипника | D | | 24 | мм |
| Ширина подшипника | B | | 8 | мм |
| Радиус монтажной фаски подшипника | r | | 0,5 | мм |
| Статическая грузоподъемность | C | $C_0$ | 1400 | |
| Динамическая грузоподъемность | C | | 3350 | Н |
| Масса подшипника | m | | 0,018 | кг |

Направление воспринимаемых нагрузок - радиальное и осевое в обе стороны. Осевое - до 70% неиспользованной допустимой радиальной нагрузки. Могут работать под осевыми нагрузками при высокой частоте вращения.

Подшипник соответствует стандарту ГОСТ 10058.