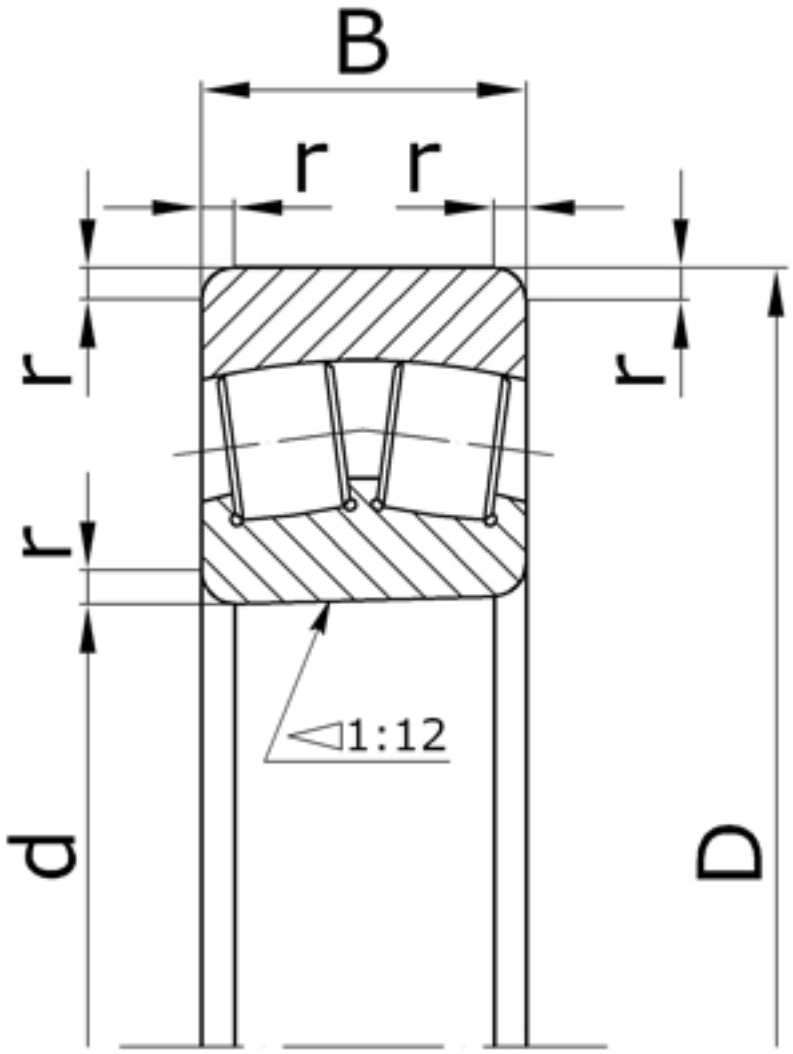

Характеристики подшипника 113506	Параметр	Значение	Единицы
Внутренний диаметр подшипника	d	30	мм
Наружный диаметр подшипника	D	62	мм
Ширина подшипника	B	20	мм
Радиус монтажной фаски подшипника	r	1,5	мм
Масса подшипника	m	0,29	кг

Направление воспринимаемых нагрузок - радиальное и осевое в обе стороны.
Допускают значительный перекос внутреннего кольца (вала) относительно наружного

кольца (корпуса) и регулировку радиального зазора.

Подшипник соответствует стандарту ГОСТ 5721.

22206K - международное обозначение подшипника.