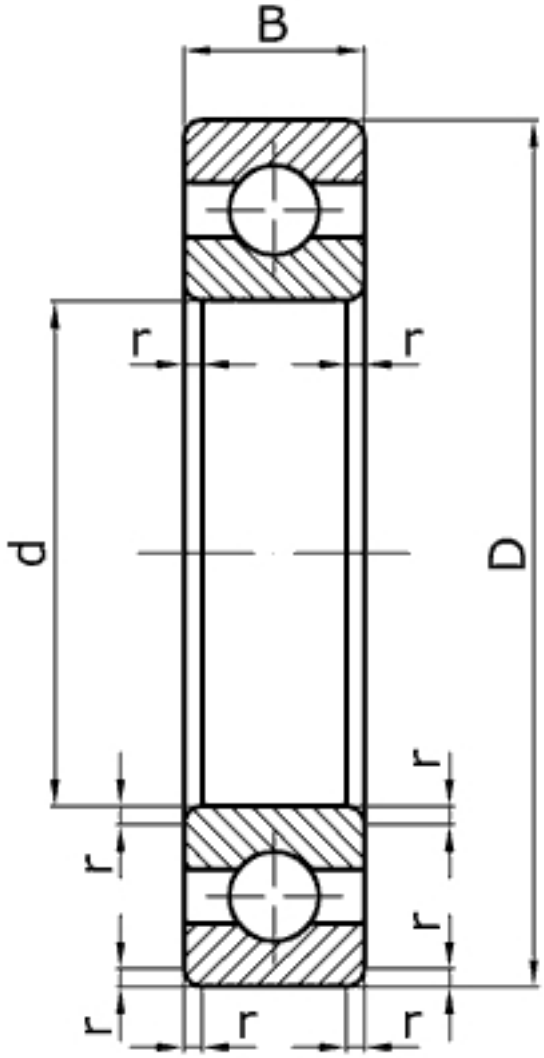

Характеристики подшипника 25	Параметр	Обозначение	Значение	Единицы
Внутренний диаметр подшипника	d		5	мм
Наружный диаметр подшипника	D		16	мм
Ширина подшипника	B		5	мм
Радиус монтажной фаски подшипника	r		0,5	мм
Статическая грузоподъемность	C	$_0$	740	
Динамическая грузоподъемность	C		1480	Н
Масса подшипника	m		0,0047	кг

Направление воспринимаемых нагрузок - радиальное и осевое в обе стороны. Осевое - до 70% неиспользованной допустимой радиальной нагрузки. Могут работать под осевыми нагрузками при высокой частоте вращения.

Подшипник соответствует стандарту ГОСТ 8338.

625 - международное обозначение подшипника.