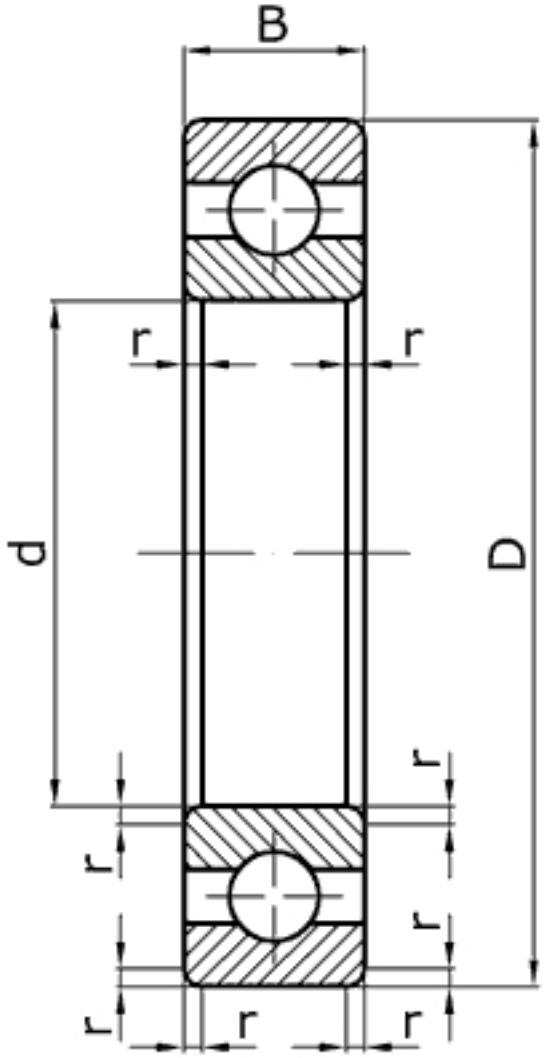

Характеристики подшипника 172	Параметры	Обозначение	Единицы
Внутренний диаметр подшипника	d	360	мм
Наружный диаметр подшипника	D	540	мм
Ширина подшипника	B	82	мм
Радиус монтажной фаски подшипника	r	6,0	мм
Статическая грузоподъемность	C_0	570000	
Динамическая грузоподъемность	C	462000	Н
Масса подшипника	m	65,0	кг

Направление воспринимаемых нагрузок - радиальное и осевое в обе стороны. Осевое - до 70% неиспользованной допустимой радиальной нагрузки. Могут работать под осевыми нагрузками при высокой частоте вращения.

Подшипник соответствует стандарту ГОСТ 8338.

6072 - международное обозначение подшипника.