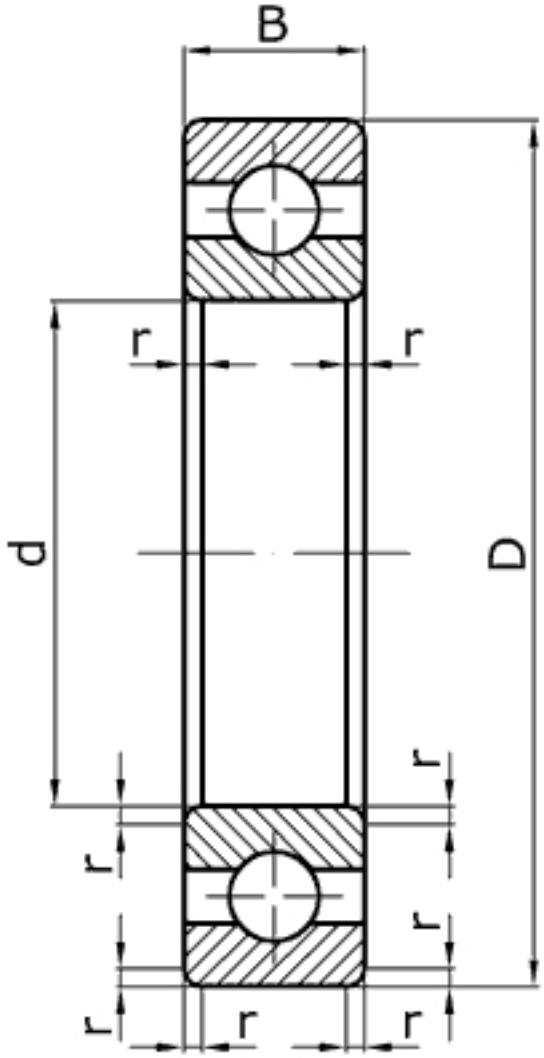

Характеристики подшипника 144	Параметры	Обозначение	Единицы
Внутренний диаметр подшипника	d	220	мм
Наружный диаметр подшипника	D	340	мм
Ширина подшипника	B	56	мм
Радиус монтажной фаски подшипника	r	4,0	мм
Статическая грузоподъемность	C_0	228000	
Динамическая грузоподъемность	C	247000	Н
Масса подшипника	m	18,4	кг

Направление воспринимаемых нагрузок - радиальное и осевое в обе стороны. Осевое - до 70% неиспользованной допустимой радиальной нагрузки. Могут работать под осевыми нагрузками при высокой частоте вращения.

Подшипник соответствует стандарту ГОСТ 8338.

6044 - международное обозначение подшипника.