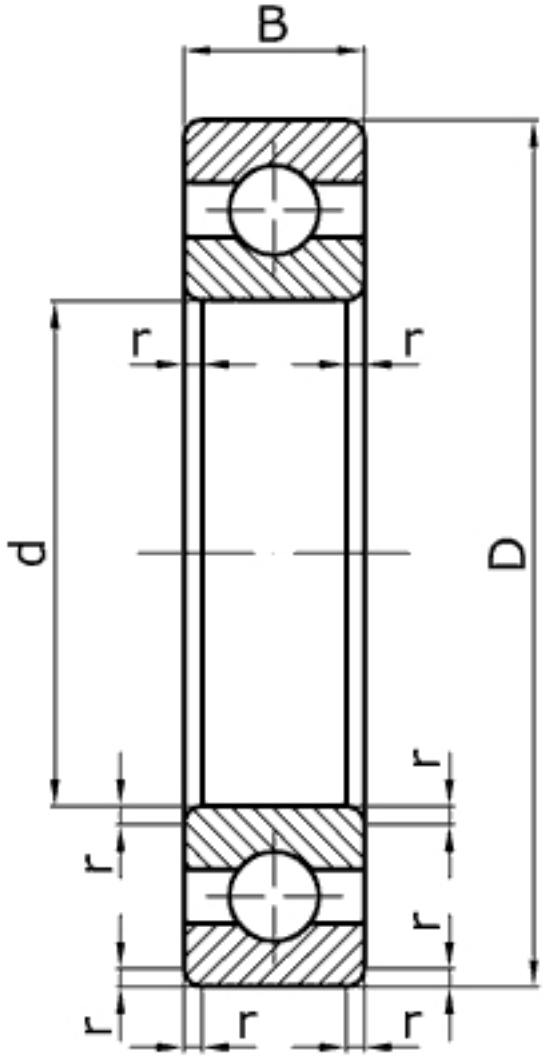

Характеристики подшипника 112	Параметры	Обозначение	Единицы
Внутренний диаметр подшипника	d	60	мм
Наружный диаметр подшипника	D	95	мм
Ширина подшипника	B	18	мм
Радиус монтажной фаски подшипника	r	2,0	мм
Статическая грузоподъемность	C_0	18300	
Динамическая грузоподъемность	C	29600	Н
Масса подшипника	m	0,411	кг

Направление воспринимаемых нагрузок - радиальное и осевое в обе стороны. Осевое - до 70% неиспользованной допустимой радиальной нагрузки. Могут работать под осевыми нагрузками при высокой частоте вращения.

Подшипник соответствует стандарту ГОСТ 8338.