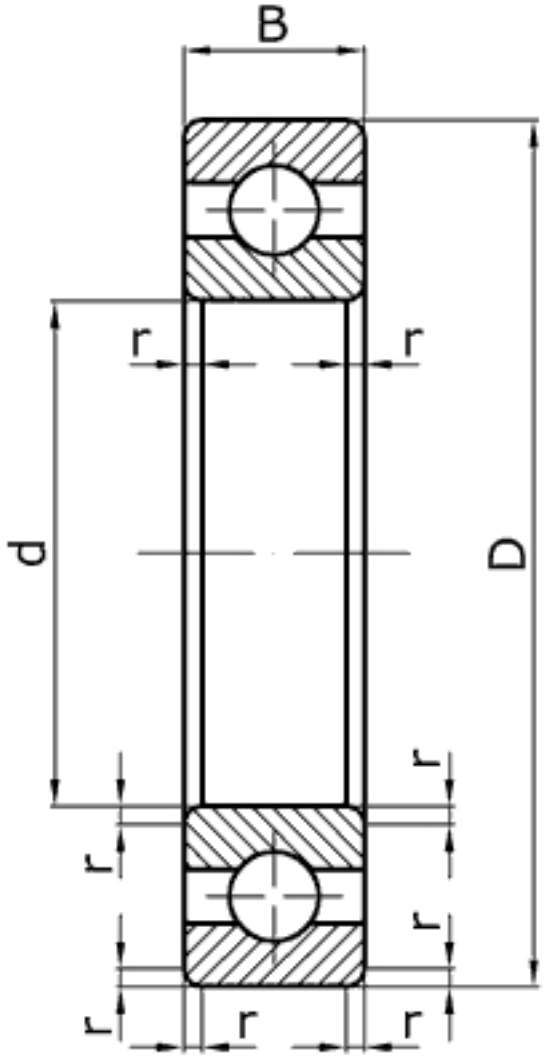

Характеристики подшипника 101	Параметры	Обозначение	Единицы
Внутренний диаметр подшипника	d	12	мм
Наружный диаметр подшипника	D	28	мм
Ширина подшипника	B	8	мм
Радиус монтажной фаски подшипника	r	0,5	мм
Статическая грузоподъемность	C_0	2240	
Динамическая грузоподъемность	C	5070	Н
Масса подшипника	m	0,022	кг

Направление воспринимаемых нагрузок - радиальное и осевое в обе стороны. Осевое - до 70% неиспользованной допустимой радиальной нагрузки. Могут работать под осевыми нагрузками при высокой частоте вращения.

Подшипник соответствует стандарту ГОСТ 8338.