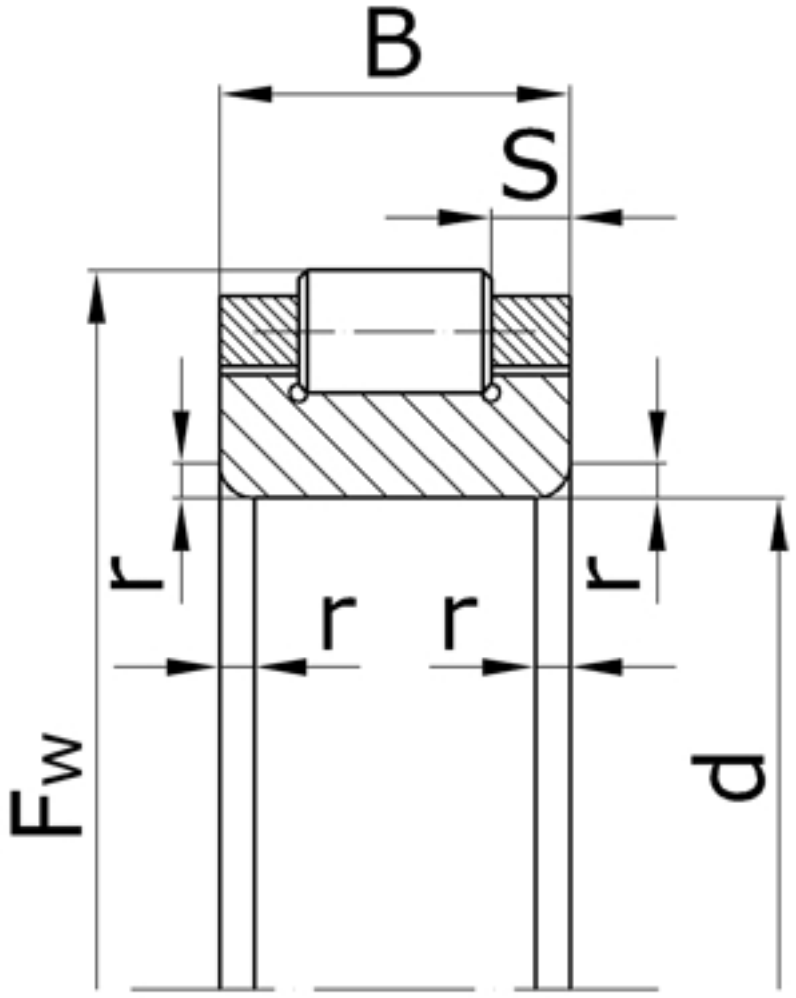

Характеристики подшипника 502218	Параметр	Обозначение	Значение	Единицы
Внутренний диаметр подшипника	d		90	мм
Номинальный диаметр окружности, вписанный в комплект тел качения		F_w		148,0
Ширина подшипника	B		30	мм
Номинальная ширина бортика	S		6,0	мм
Радиус монтажной фаски подшипника		r	3,0	мм
Статическая грузоподъемность	C	C_0		100000

Динамическая грузоподъемность	C	142000	Н
Масса подшипника	m	1,36	кг

Направление воспринимаемых нагрузок - радиальное. Твердость поверхности дорожки качения в корпусе должна быть не ниже твердости поверхности дорожки качения кольца подшипника.

Подшипник соответствует стандарту ГОСТ 5377.