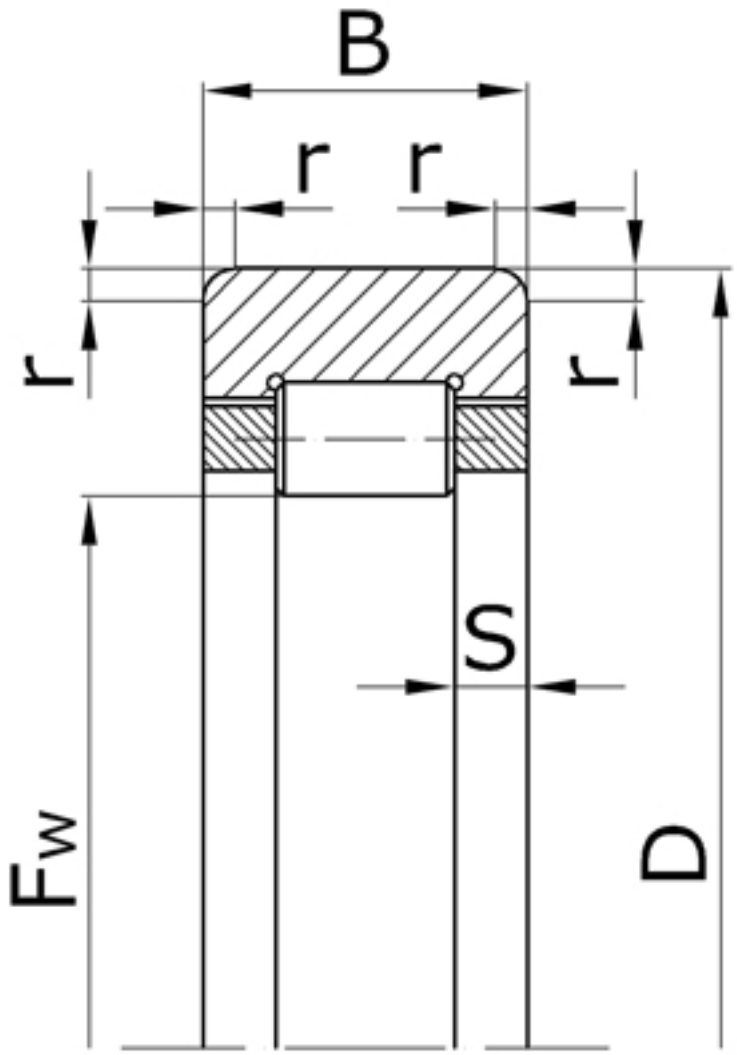

Характеристики подшипника 292622H	Параметр	Обозначение	Единицы
Номинальный диаметр окружности, вписанный в комплект тел качения	F_w		143,0
Наружный диаметр подшипника	D	240	мм
Ширина подшипника	B	80	мм
Номинальная ширина бортика	S	14,0	мм
Радиус монтажной фаски подшипника	r	4,0	мм
Статическая грузоподъемность	C_0		540000

Динамическая грузоподъемность	C	610000	Н
Масса подшипника	m	14,6	кг

Направление воспринимаемых нагрузок - радиальное. Твердость дорожки качения вала должна быть в пределах 59-65 HRC.

Подшипник соответствует стандарту ГОСТ 5377.