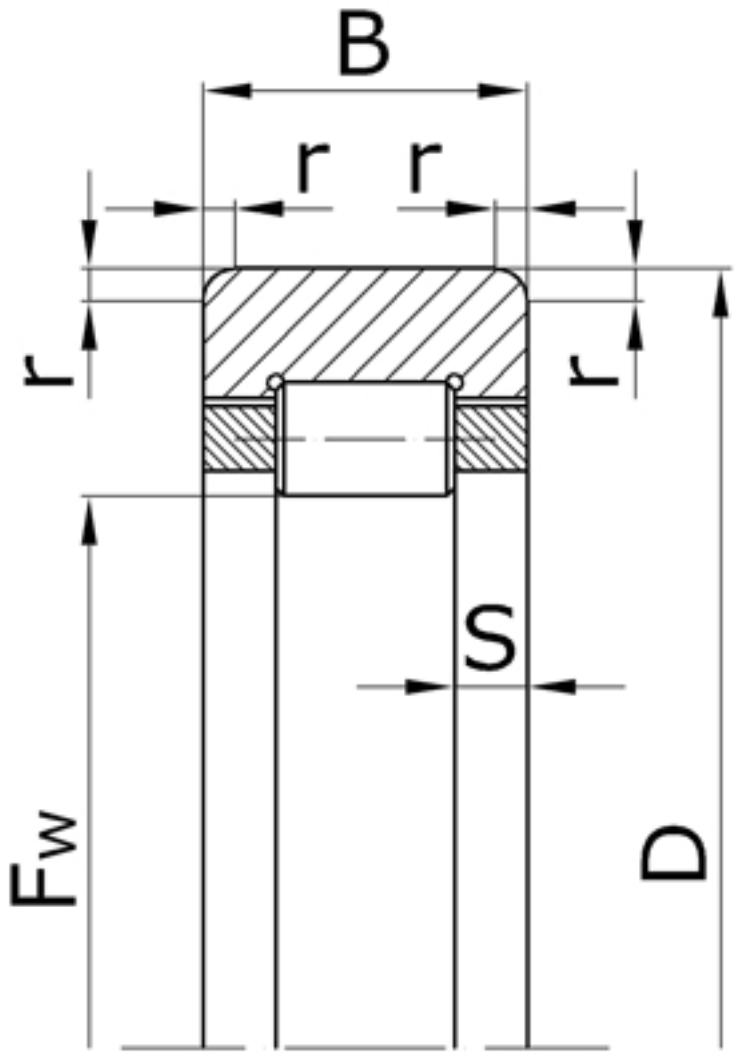

Характеристики подшипника 292516A	Параметр	Обозначение	Единицы
Номинальный диаметр окружности, вписанный в комплект тел качения	F_w	95,3	
Наружный диаметр подшипника	D	140	мм
Ширина подшипника	B	33	мм
Номинальная ширина бортика	S	4,5	мм
Радиус монтажной фаски подшипника	r	3,0	мм

Направление воспринимаемых нагрузок - радиальное. Твердость дорожки качения вала

должна быть в пределах 59-65 HRC. При игре в казино эльдорадо онлайн вам доступны бонусы на депозит, фриспины и турниры.

Подшипник соответствует стандарту ГОСТ 5377.