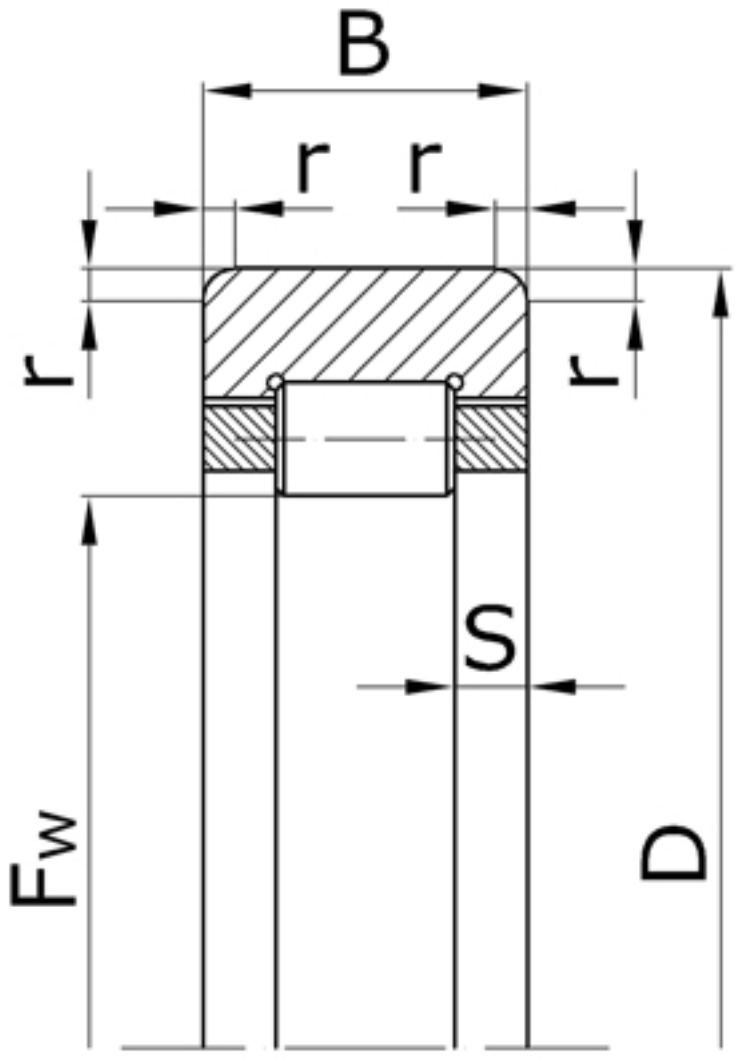

Характеристики подшипника 292444H	Параметр	Обозначение	Единицы
Номинальный диаметр окружности, вписанный в комплект тел качения	F_w		305,0
Наружный диаметр подшипника	D	540	мм
Ширина подшипника	B	115	мм
Номинальная ширина бортика	S	20,0	мм
Радиус монтажной фаски подшипника	r	6,0	мм
Масса подшипника	m	113	кг

Направление воспринимаемых нагрузок - радиальное. Твердость дорожки качения вала должна быть в пределах 59-65 HRC.

Подшипник соответствует стандарту ГОСТ 5377.