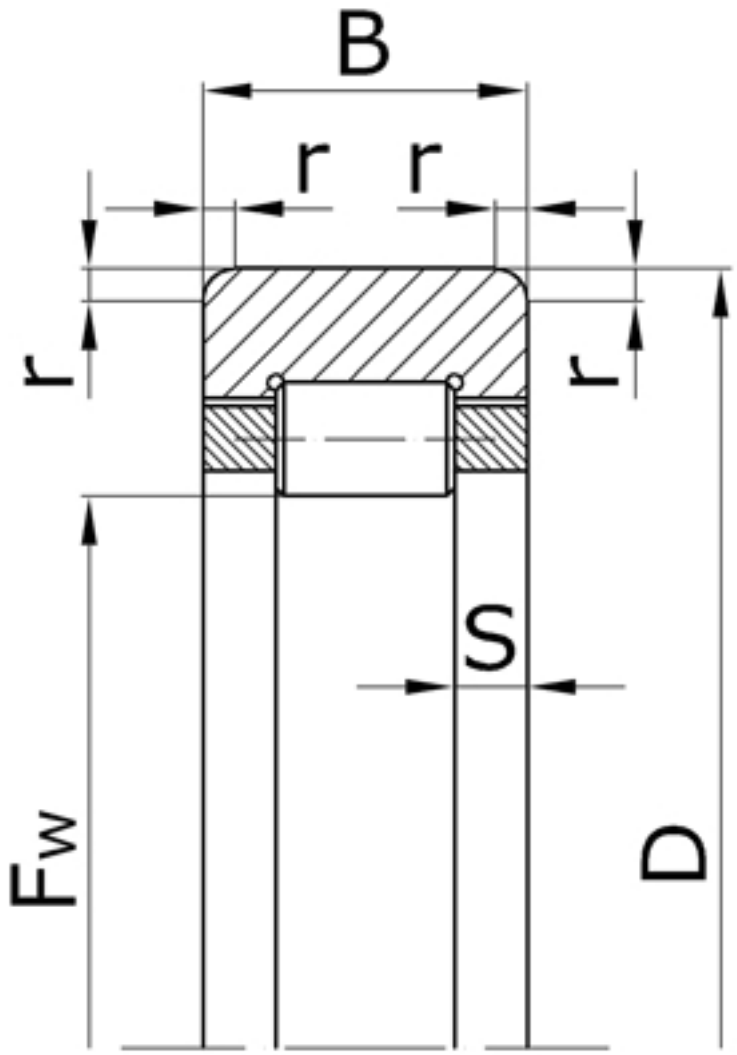

Характеристики подшипника 292313H	Параметр	Обозначение	Единицы
Номинальный диаметр окружности, вписанный в комплект тел качения	F_w		83,5
Наружный диаметр подшипника	D	140	мм
Ширина подшипника	B	33	мм
Номинальная ширина бортика	S	7,0	мм
Радиус монтажной фаски подшипника	r	3,5	мм
Статическая грузоподъемность	C_0	85000	

Динамическая грузоподъемность	C	138000	Н
Масса подшипника	m	1,72	кг

Направление воспринимаемых нагрузок - радиальное. Твердость дорожки качения вала должна быть в пределах 59-65 HRC.

Подшипник соответствует стандарту ГОСТ 5377.