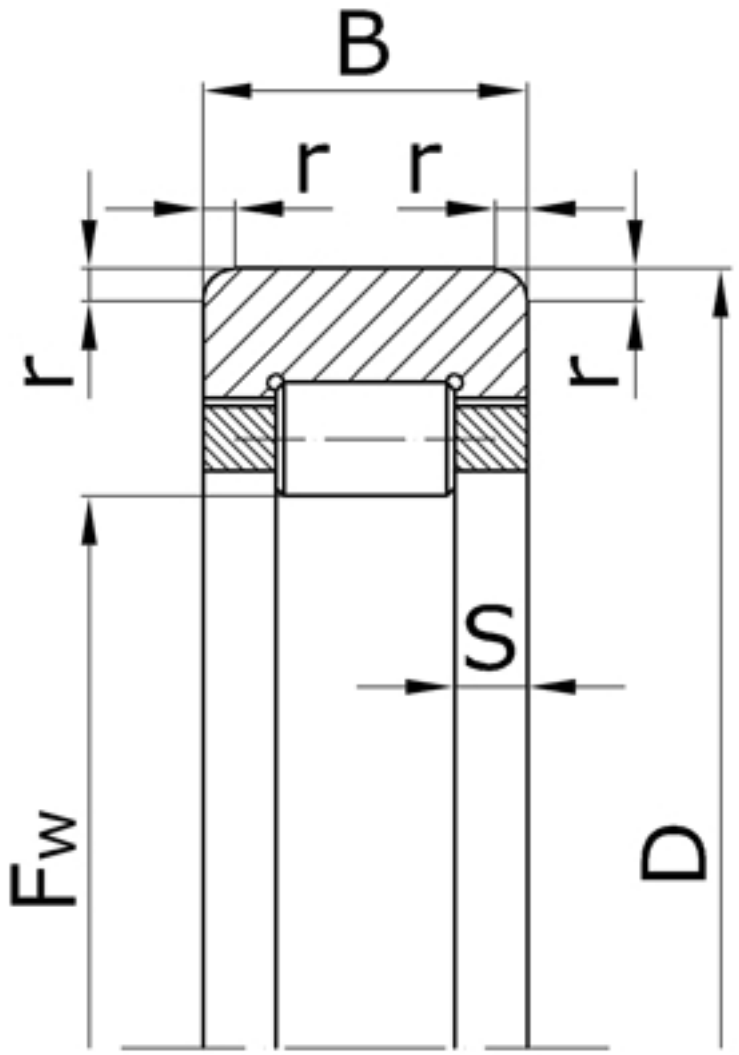


| Характеристики подшипника 292306H | Параметр | Обозначение | Единицы измерения |
|---|---|---|---|
| Номинальный диаметр окружности, вписанный в комплект тел качения | $F_w$ | | 42,0 |
| Наружный диаметр подшипника | D | 72 | мм |
| Ширина подшипника | B | 19 | мм |
| Номинальная ширина бортика | S | 4,5 | мм |
| Радиус монтажной фаски подшипника | r | 2,0 | мм |
| Статическая грузоподъемность | $C_0$ | 20000 | |

| | | | |
|---|---|---|---|
| Динамическая грузоподъемность | C | 36900 | Н |
| Масса подшипника | m | 0,26 | кг |

Направление воспринимаемых нагрузок - радиальное. Твердость дорожки качения вала должна быть в пределах 59-65 HRC.

Подшипник соответствует стандарту ГОСТ 5377.

**RNU306** - международное обозначение подшипника.