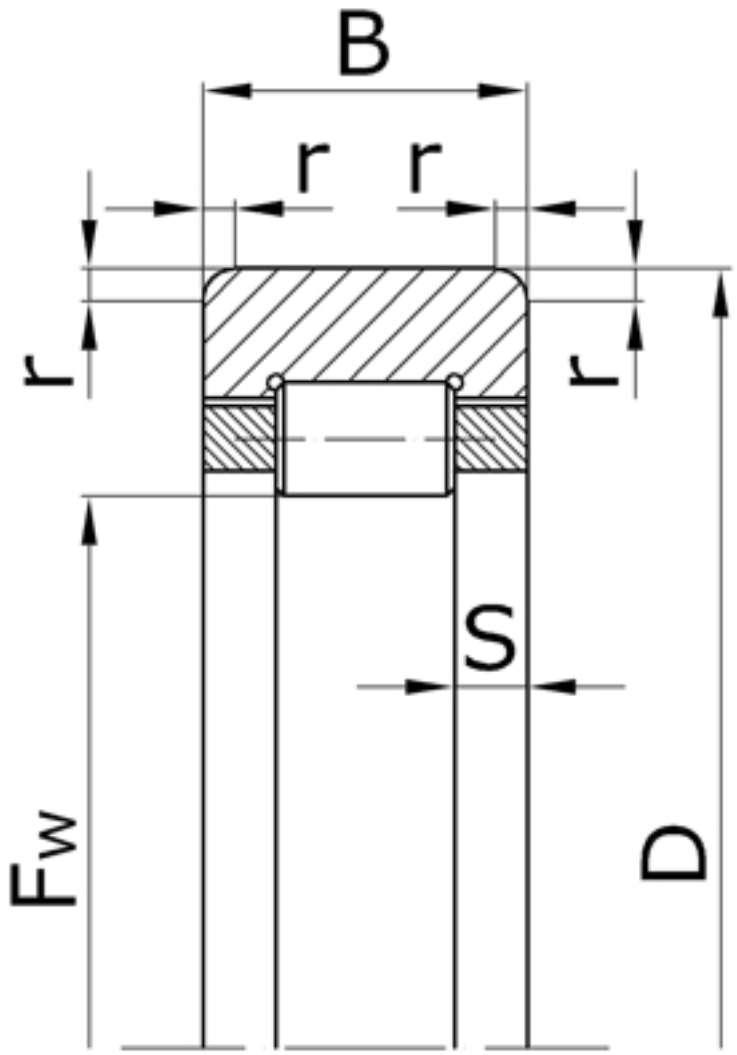

Характеристики подшипника 292220H	Параметр	Обозначение	Единицы
Номинальный диаметр окружности, вписанный в комплект тел качения	F_w		120,0
Наружный диаметр подшипника	D	180	мм
Ширина подшипника	B	34	мм
Номинальная ширина бортика	S	7,0	мм
Радиус монтажной фаски подшипника	r	3,5	мм
Статическая грузоподъемность	C_0		125000

Динамическая грузоподъемность	C	183000	Н
Масса подшипника	m	2,53	кг

Направление воспринимаемых нагрузок - радиальное. Твердость дорожки качения вала должна быть в пределах 59-65 HRC.

Подшипник соответствует стандарту ГОСТ 5377.