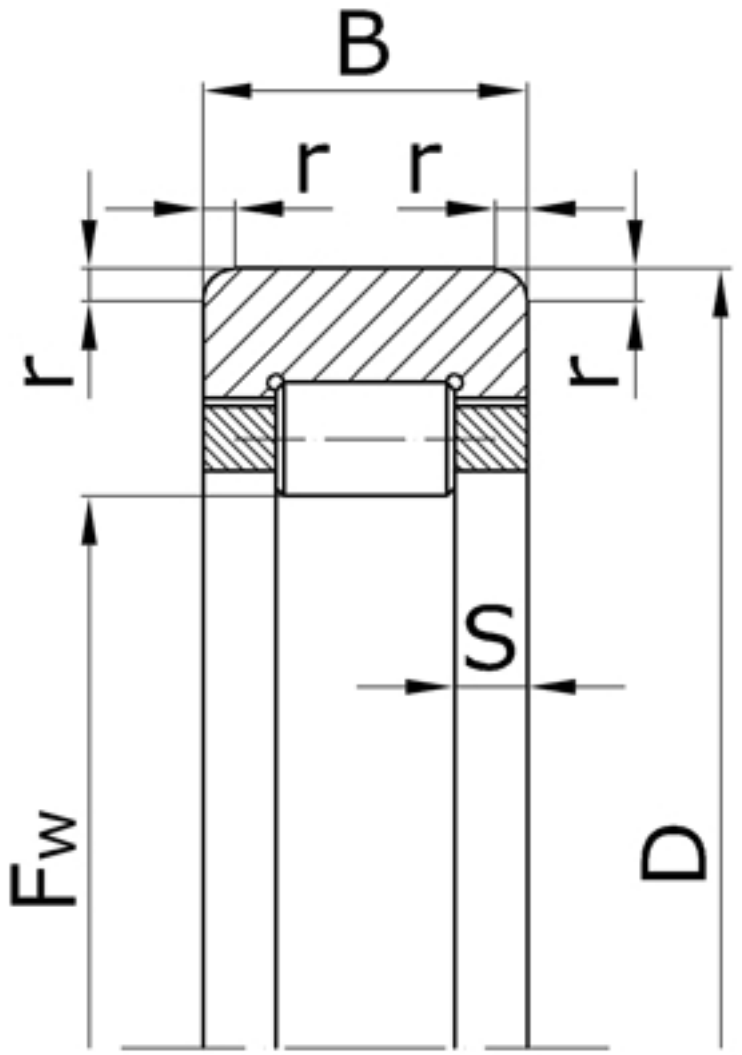

Характеристики подшипника 292211H	Параметр	Обозначение	Единицы измерения
Номинальный диаметр окружности, вписанный в комплект тел качения	F_w		66,5
Наружный диаметр подшипника	D	100	мм
Ширина подшипника	B	21	мм
Номинальная ширина бортика	S	5,0	мм
Радиус монтажной фаски подшипника	r	2,5	мм
Статическая грузоподъемность	C_0		34000

Динамическая грузоподъемность	C	56100	Н
Масса подшипника	m	0,47	кг

Направление воспринимаемых нагрузок - радиальное. Твердость дорожки качения вала должна быть в пределах 59-65 HRC.

Подшипник соответствует стандарту ГОСТ 5377.

RNU211 - международное обозначение подшипника.