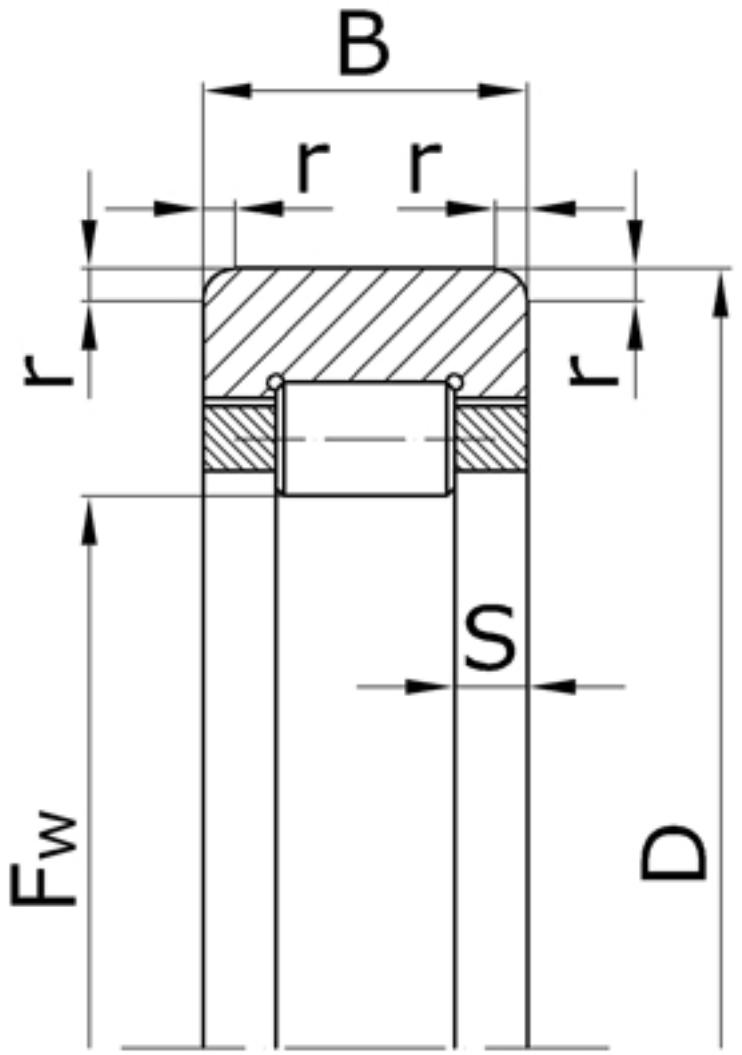

Характеристики подшипника 292207A	Параметр	Обозначение	Единицы измерения
Номинальный диаметр окружности, вписанный в комплект тел качения	F_w		44,0
Наружный диаметр подшипника	D	72	мм
Ширина подшипника	B	17	мм
Номинальная ширина бортика	S	3,0	мм
Радиус монтажной фаски подшипника	r	2,0	мм
Статическая грузоподъемность	C_0		26400

Динамическая грузоподъемность	C	48400	Н
Масса подшипника	m	0,27	кг

Направление воспринимаемых нагрузок - радиальное. Твердость дорожки качения вала должна быть в пределах 59-65 HRC.

Подшипник соответствует стандарту ГОСТ 5377.

RNU207 ECP - международное обозначение подшипника.