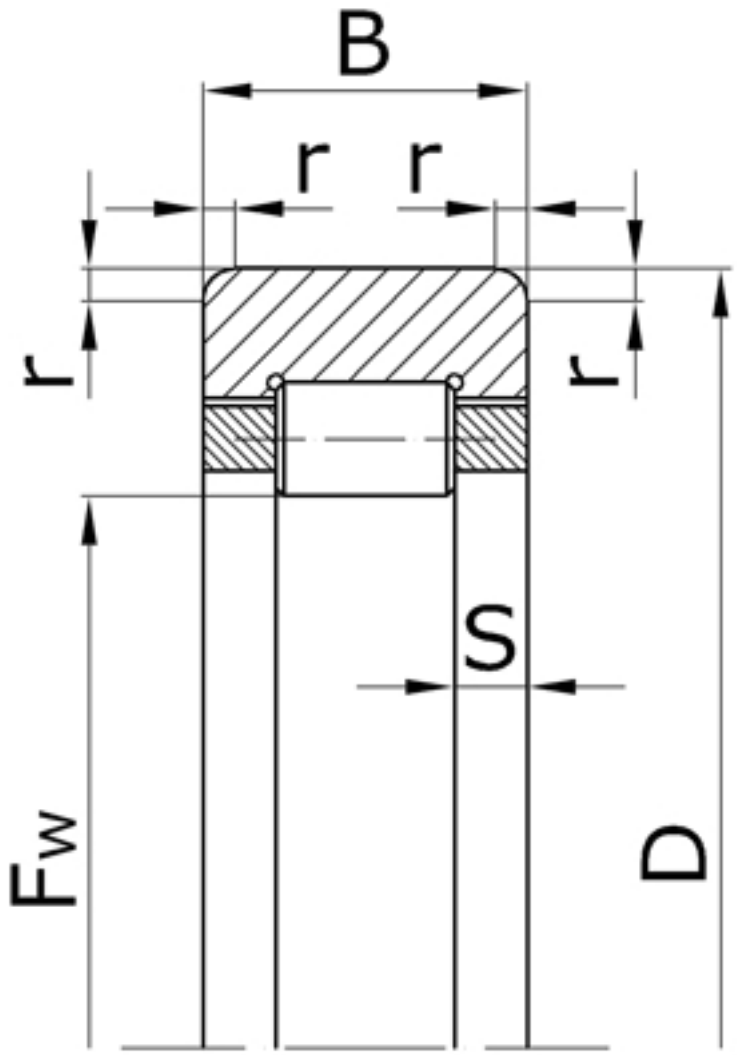

Характеристики подшипника 292204H	Параметр	Обозначение	Единицы измерения
Номинальный диаметр окружности, вписанный в комплект тел качения	F_w		27,0
Наружный диаметр подшипника	D	47	мм
Ширина подшипника	B	14	мм
Номинальная ширина бортика	S	3,75	мм
Радиус монтажной фаски подшипника	r	1,5	мм
Статическая грузоподъемность	C_0	7350	

Динамическая грузоподъемность	C	14700	Н
Масса подшипника	m	0,08	кг

Направление воспринимаемых нагрузок - радиальное. Твердость дорожки качения вала должна быть в пределах 59-65 HRC.

Подшипник соответствует стандарту ГОСТ 5377.

RNU204 - международное обозначение подшипника.