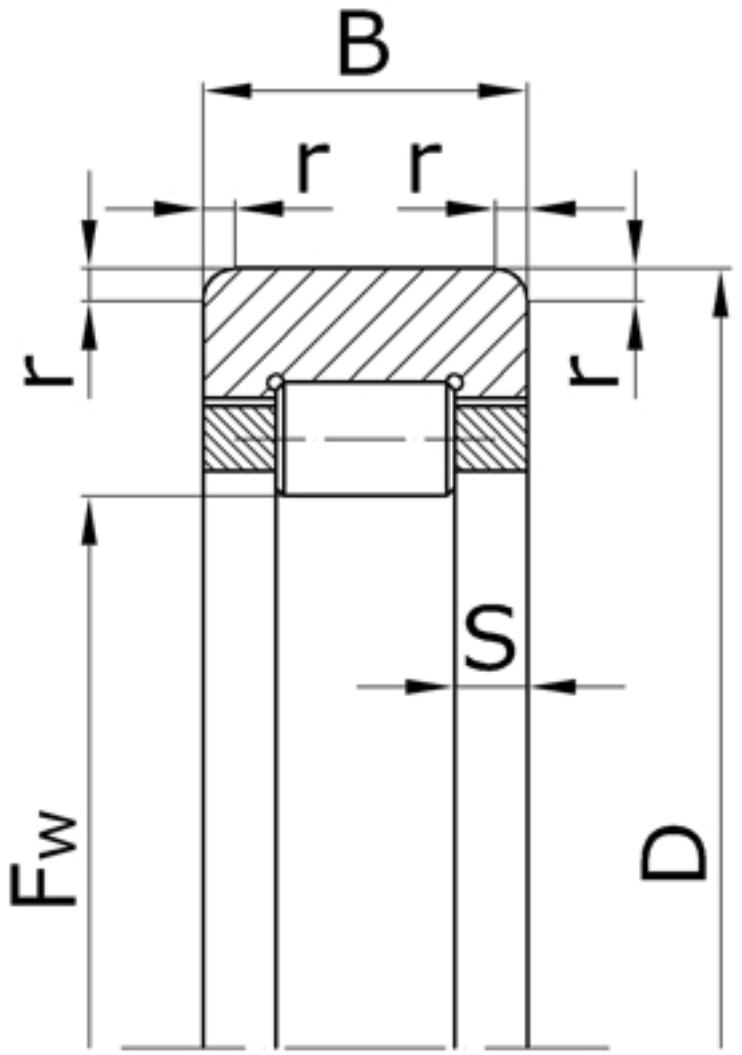

Характеристики подшипника 292202H	Параметр	Обозначение	Единицы
Номинальный диаметр окружности, вписанный в комплект тел качения	F_w		19,3
Наружный диаметр подшипника	D	35	мм
Ширина подшипника	B	11	мм
Номинальная ширина бортика	S	3,0	мм
Радиус монтажной фаски подшипника	r	1,0	мм
Статическая грузоподъемность	C_0	4250	

Динамическая грузоподъемность	C	8970	Н
Масса подшипника	m	0,02	кг

Направление воспринимаемых нагрузок - радиальное. Твердость дорожки качения вала должна быть в пределах 59-65 HRC.

Подшипник соответствует стандарту ГОСТ 5377.

RNU202 ECP - международное обозначение подшипника.