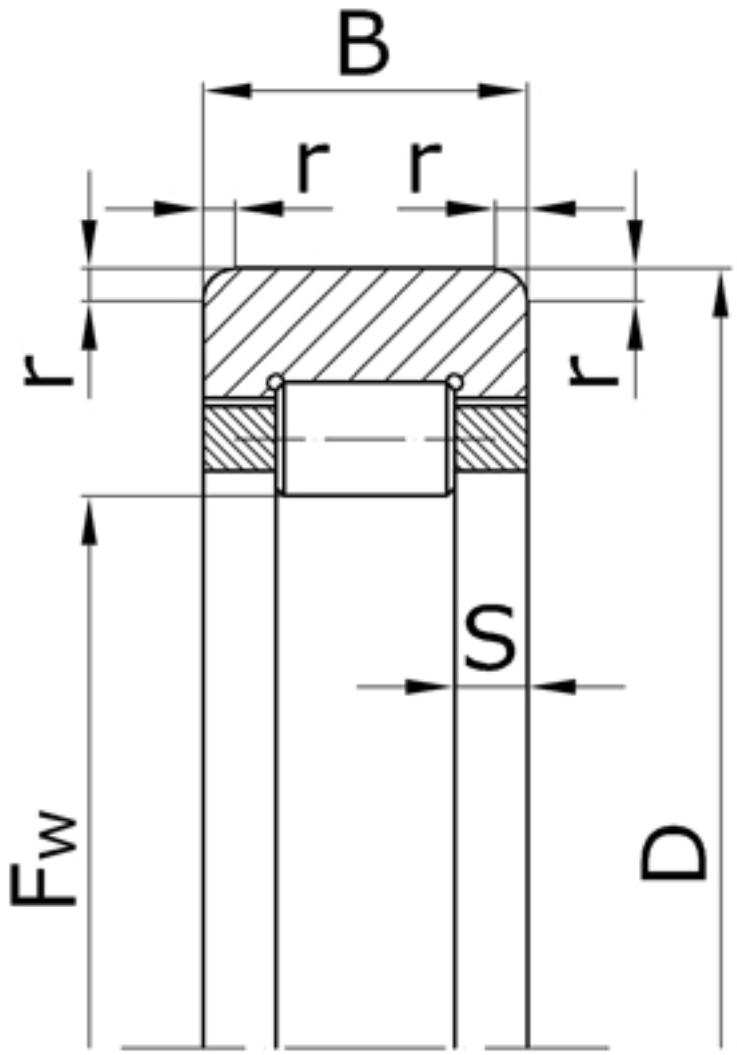


| Характеристики подшипника 292132H | Параметр | Обозначение | Единицы |
|---|---|---|---|
| Номинальный диаметр окружности, вписанный в комплект тел качения | $F_w$ | | 180,0 |
| Наружный диаметр подшипника | D | 240 | мм |
| Ширина подшипника | B | 38 | мм |
| Номинальная ширина бортика | S | 9,0 | мм |
| Радиус монтажной фаски подшипника | r | 3,5 | мм |
| Статическая грузоподъемность | $C_0$ | | 173000 |

| | | | |
|---|---|---|---|
| Динамическая грузоподъемность | C | 229000 | Н |
| Масса подшипника | m | 4,48 | кг |

Направление воспринимаемых нагрузок - радиальное. Твердость дорожки качения вала должна быть в пределах 59-65 HRC.

Подшипник соответствует стандарту ГОСТ 5377.