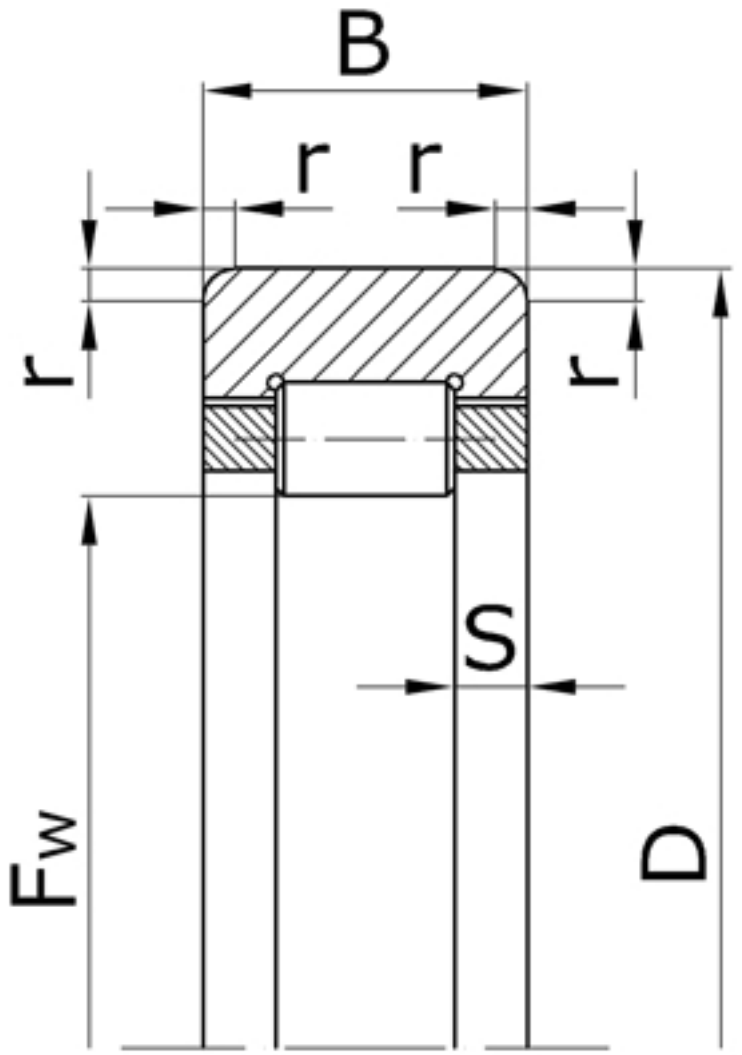

Характеристики подшипника 292122	Параметр	Обозначение	Единицы
Номинальный диаметр окружности, вписанный в комплект тел качения	F_w		125,0
Наружный диаметр подшипника	D	170	мм
Ширина подшипника	B	28	мм
Номинальная ширина бортика	S	6,5	мм
Радиус монтажной фаски подшипника	r	3,0	мм
Статическая грузоподъемность	C_0	88000	

Динамическая грузоподъемность	C	128000	Н
Масса подшипника	m	1,73	кг

Направление воспринимаемых нагрузок - радиальное. Твердость дорожки качения вала должна быть в пределах 59-65 HRC.

Подшипник соответствует стандарту ГОСТ 5377.