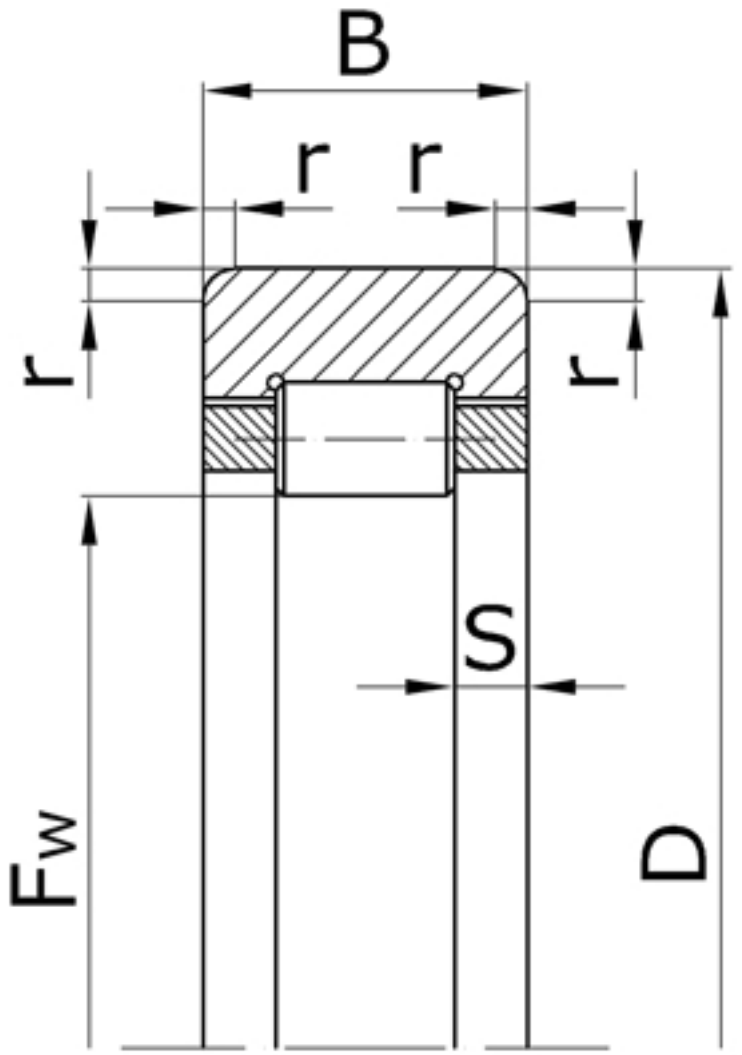

Характеристики подшипника 292106H	Параметр	Обозначение	Единицы
Номинальный диаметр окружности, вписанный в комплект тел качения	F_w		36,5
Наружный диаметр подшипника	D	55	мм
Ширина подшипника	B	13	мм
Номинальная ширина бортика	S	3,5	мм
Радиус монтажной фаски подшипника	r	1,5	мм
Статическая грузоподъемность	C_0	7850	

Динамическая грузоподъемность	C	17900	Н
Масса подшипника	m	0,09	кг

Направление воспринимаемых нагрузок - радиальное. Твердость дорожки качения вала должна быть в пределах 59-65 HRC.

Подшипник соответствует стандарту ГОСТ 5377.

RNU1006 - международное обозначение подшипника.