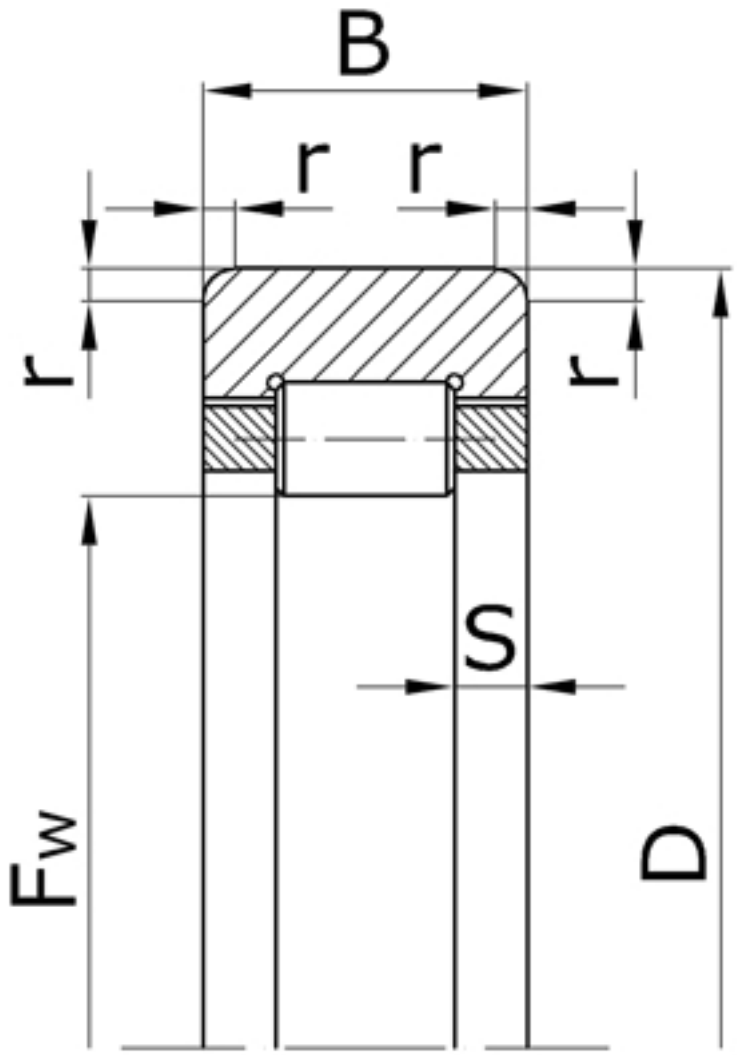

Характеристики подшипника 292105H	Параметр	Обозначение	Единицы
Номинальный диаметр окружности, вписанный в комплект тел качения	F_w	30,5	
Наружный диаметр подшипника	D	47	мм
Ширина подшипника	B	12	мм
Номинальная ширина бортика	S	3,25	мм
Радиус монтажной фаски подшипника	r	0,6	мм
Масса подшипника	m	0,06	кг

Направление воспринимаемых нагрузок - радиальное. Твердость дорожки качения вала должна быть в пределах 59-65 HRC. Коллекция клуба Вулкан покорит сердца самых искушенных почитателей азартных развлечений. В его виртуальных залах собраны всевозможные игровые автоматы с выводом на карту сбербанка , которые пользуются популярностью уже не у одного поколения гемблеров. На деньги тут смогут свободно поиграть гости из различных стран, получая удовольствие от качественного сервиса площадки.

Подшипник соответствует стандарту ГОСТ 5377.