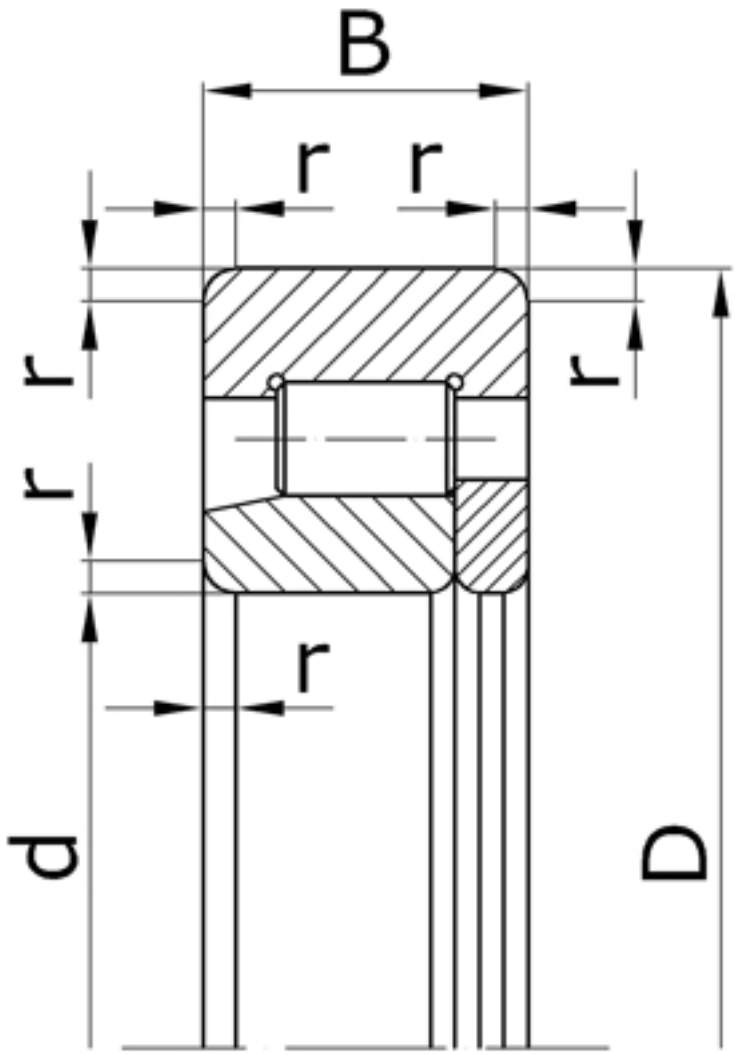

Характеристики подшипника 232620	Параметр	Обозначение	Значение	Единицы
Внутренний диаметр подшипника	d		100	мм
Наружный диаметр подшипника	D		215	мм
Ширина подшипника	B		73	мм
Радиус монтажной фаски подшипника	r		4,0	мм

Направление воспринимаемых нагрузок - радиальное.

Подшипник соответствует стандарту ГОСТ 18572.