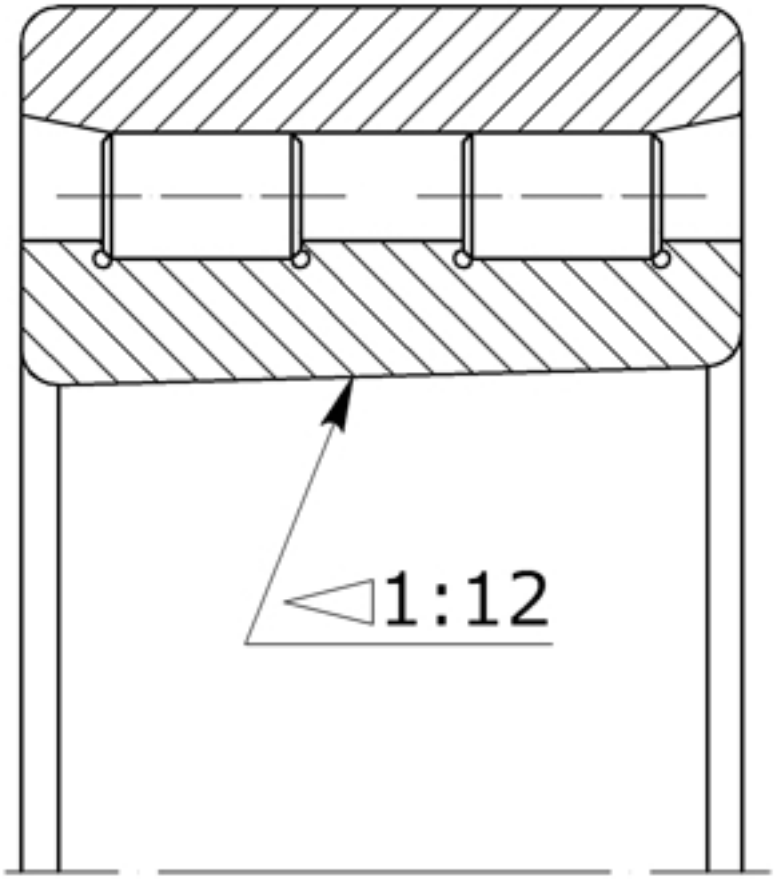

Характеристики подшипника 31821/500	Параметр	Обозначение	Единицы
Внутренний диаметр подшипника	d	500	мм
Наружный диаметр подшипника	D	720	мм
Ширина подшипника	B	167	мм
Радиус монтажной фаски подшипника	r	8,0	мм
Статическая грузоподъемность	C_0	3100000	
Динамическая грузоподъемность	C	2500000	Н
Масса подшипника	m	213	кг

Направление воспринимаемых нагрузок - радиальное. Допускают регулировку радиального зазора.

Подшипник соответствует стандарту ГОСТ 7634.