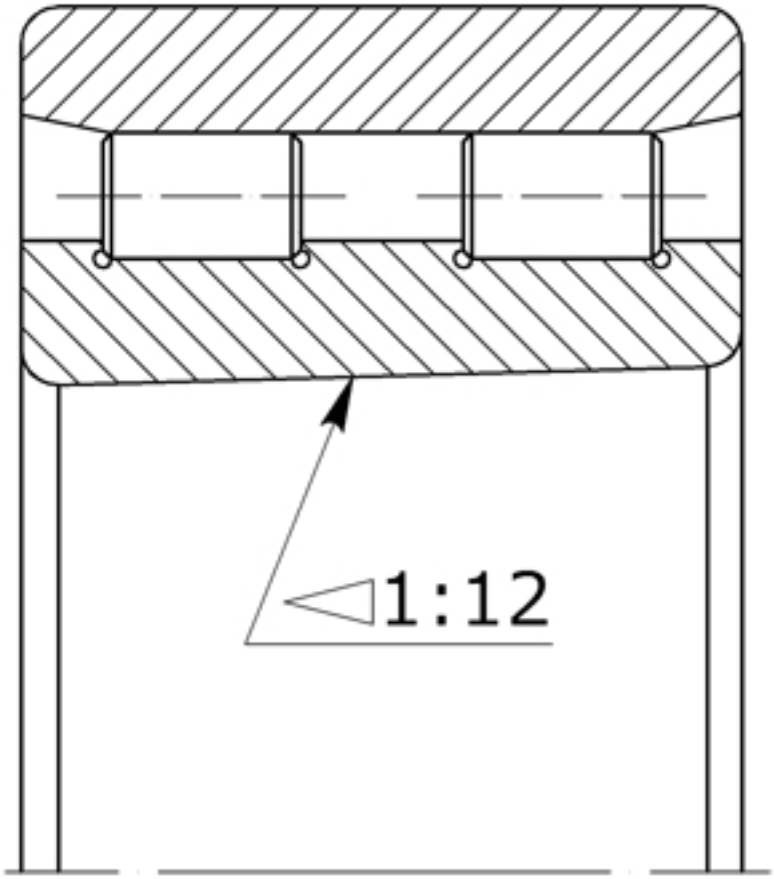

Характеристики подшипника 3182114	Параметр	Обозначение	Значение	Единицы
Внутренний диаметр подшипника	d		70	мм
Наружный диаметр подшипника	D		110	мм
Ширина подшипника	B		30	мм
Радиус монтажной фаски подшипника			2,0	мм
Статическая грузоподъемность	C	C_0	74000	
Динамическая грузоподъемность	C		99500	Н
Масса подшипника	m		1,06	кг

Направление воспринимаемых нагрузок - радиальное. Допускают регулировку радиального зазора.

Подшипник соответствует стандарту ГОСТ 7634.

NN3014K - международное обозначение подшипника.