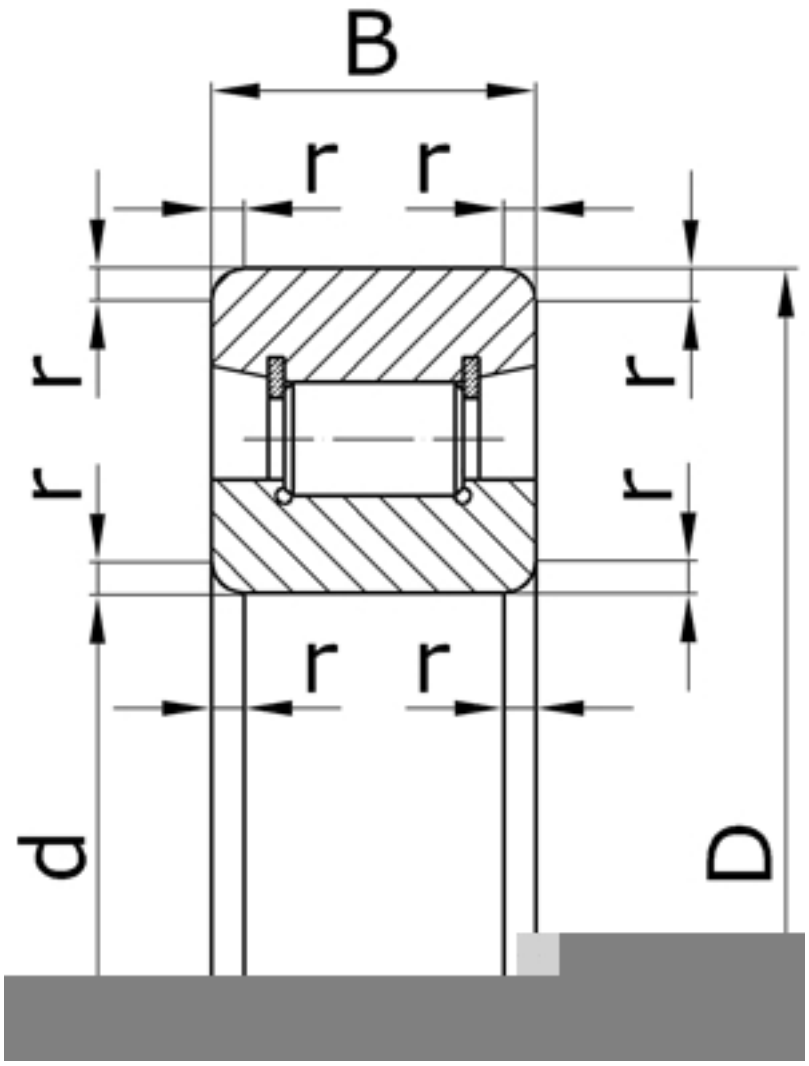

Характеристики подшипника 102216	Параметр	Значение	Единицы
Внутренний диаметр подшипника	d	80	мм
Наружный диаметр подшипника	D	140	мм
Ширина подшипника	B	26	мм
Радиус монтажной фаски подшипника	r	3,0	мм
Статическая грузоподъемность	C_0	68000	
Динамическая грузоподъемность	C	106000	Н
Масса подшипника	m	1,500	кг

Направление воспринимаемых нагрузок - радиальное. Подшипники изготовляют без сепаратора с увеличенным числом роликов.

Подшипник соответствует стандарту ГОСТ 8328.

N216W - международное обозначение подшипника.