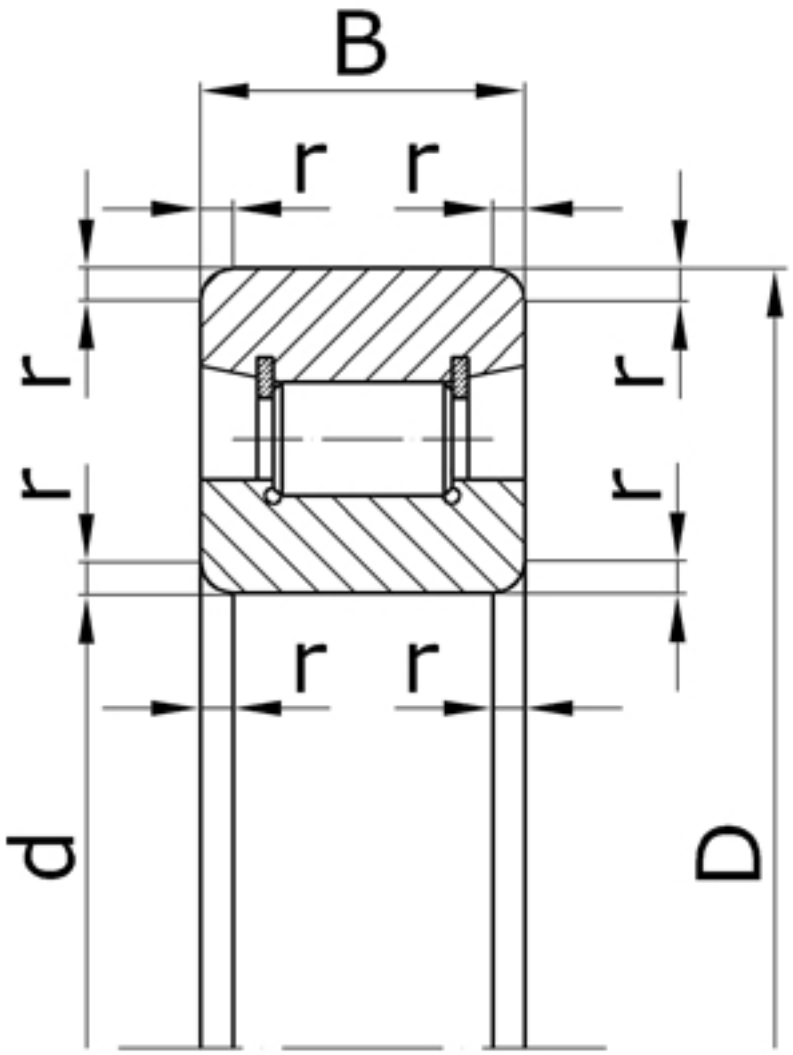

Характеристики подшипника 102210	Параметр	Обозначение	Значение	Единицы
Внутренний диаметр подшипника	d		50	мм
Наружный диаметр подшипника	D		90	мм
Ширина подшипника	B		20	мм
Радиус монтажной фаски подшипника	r		2,0	мм
Статическая грузоподъемность	C_0		27500	
Динамическая грузоподъемность	C		45700	Н
Масса подшипника	m		0,480	кг

Направление воспринимаемых нагрузок - радиальное. Подшипники изготовляют без сепаратора с увеличенным числом роликов.

Подшипник соответствует стандарту ГОСТ 8328.

N210W - международное обозначение подшипника.