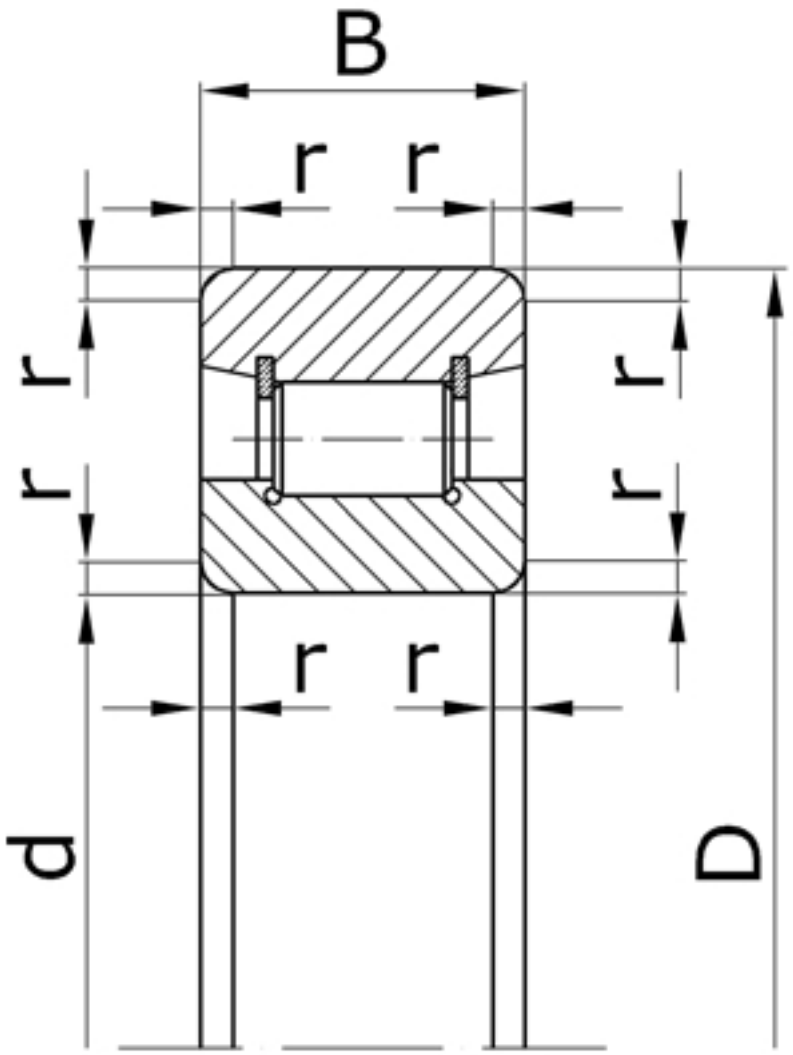

Характеристики подшипника 102209	Параметр	Обозначение	Значение	Единицы
Внутренний диаметр подшипника	d		45	мм
Наружный диаметр подшипника	D		85	мм
Ширина подшипника	B		19	мм
Радиус монтажной фаски подшипника	r		2,0	мм
Статическая грузоподъемность	C_0		25500	
Динамическая грузоподъемность	C		44000	Н
Масса подшипника	m		0,430	кг

Направление воспринимаемых нагрузок - радиальное. Подшипники изготовляют без сепаратора с увеличенным числом роликов.

Подшипник соответствует стандарту ГОСТ 8328.

N209W - международное обозначение подшипника.