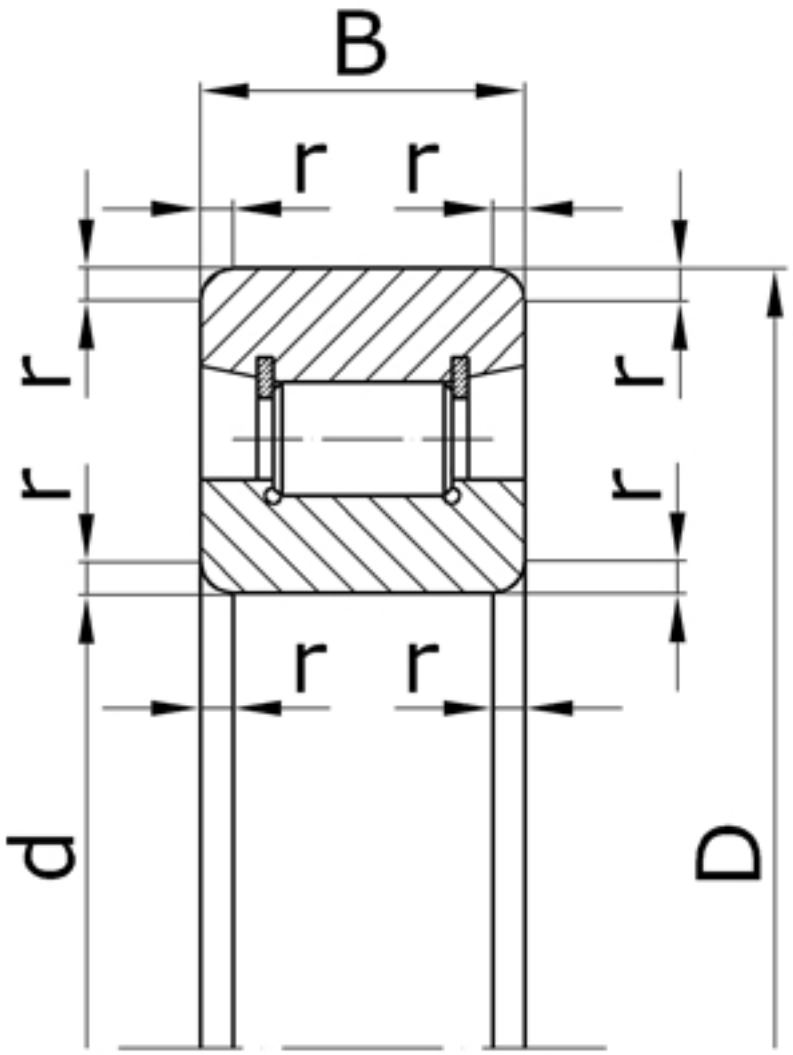


| Характеристики подшипника 102206 | Параметр | Обозначение | Значение | Единицы |
|---|---|---|---|---|
| Внутренний диаметр подшипника | d | | 30 | мм |
| Наружный диаметр подшипника | D | | 62 | мм |
| Ширина подшипника | B | | 16 | мм |
| Радиус монтажной фаски подшипника | r | | 1,5 | мм |
| Статическая грузоподъемность | C | $C_0$ | 12000 | |
| Динамическая грузоподъемность | C | | 22400 | Н |
| Масса подшипника | m | | 0,200 | кг |

Направление воспринимаемых нагрузок - радиальное. Подшипники изготовляют без сепаратора с увеличенным числом роликов.

Подшипник соответствует стандарту ГОСТ 8328.

**N206W** - международное обозначение подшипника.