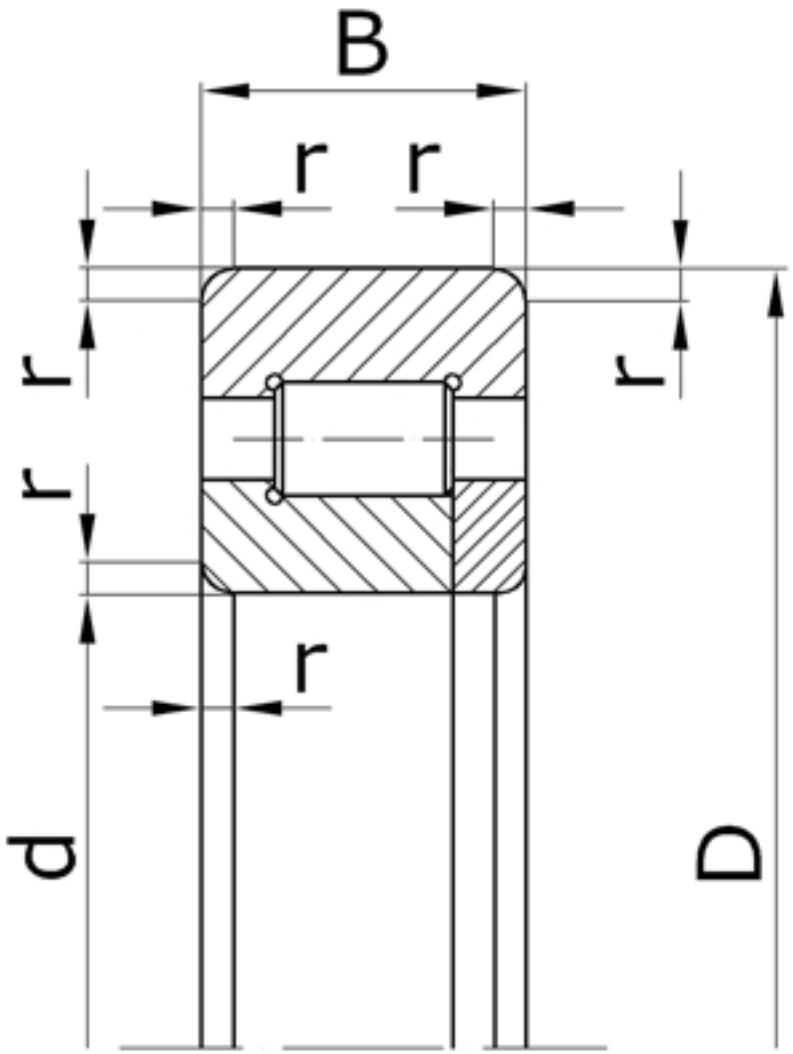

Характеристики подшипника 92564	Параметр	Обозначение	Значение	Единицы
Внутренний диаметр подшипника	d		320	мм
Наружный диаметр подшипника	D		580	мм
Ширина подшипника	B		150	мм
Радиус монтажной фаски подшипника	r		6,0	мм
Статическая грузоподъемность	C	C_0	2240000	
Динамическая грузоподъемность	C		2380000	Н
Масса подшипника	m		180,0	кг

Направление воспринимаемых нагрузок - радиальное. Допускают раздельный монтаж внутреннего и наружного (с комплектом роликов) колец. Подшипники могут применяться без внутренних колец.

Подшипник соответствует стандарту ГОСТ 8328.