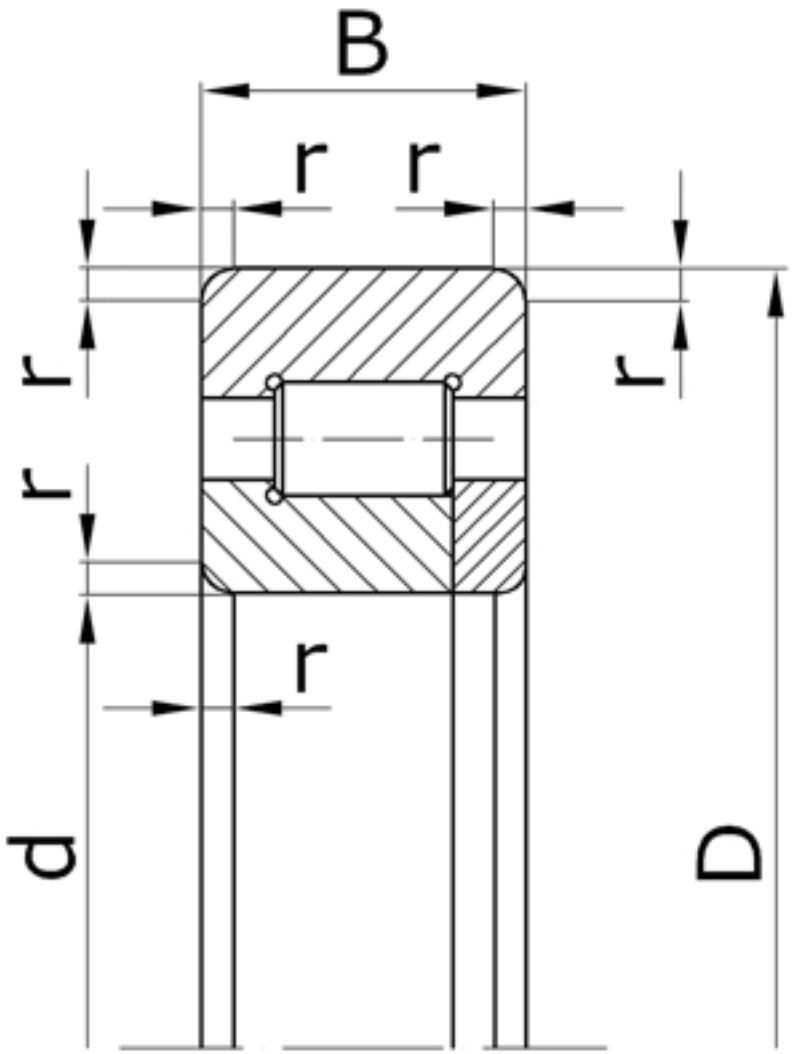

Характеристики подшипника 92516	Параметр	Обозначение	Единицы
Внутренний диаметр подшипника	d	80	мм
Наружный диаметр подшипника	D	140	мм
Ширина подшипника	B	33	мм
Радиус монтажной фаски подшипника	r	3,0	мм
Статическая грузоподъемность	C_0	115000	
Динамическая грузоподъемность	C	147000	Н
Масса подшипника	m	1,950	кг

Направление воспринимаемых нагрузок - радиальное. Допускают раздельный монтаж внутреннего и наружного (с комплектом роликов) колец. Подшипники могут применяться без внутренних колец.

Подшипник соответствует стандарту ГОСТ 8328.

NUP2216 - международное обозначение подшипника.