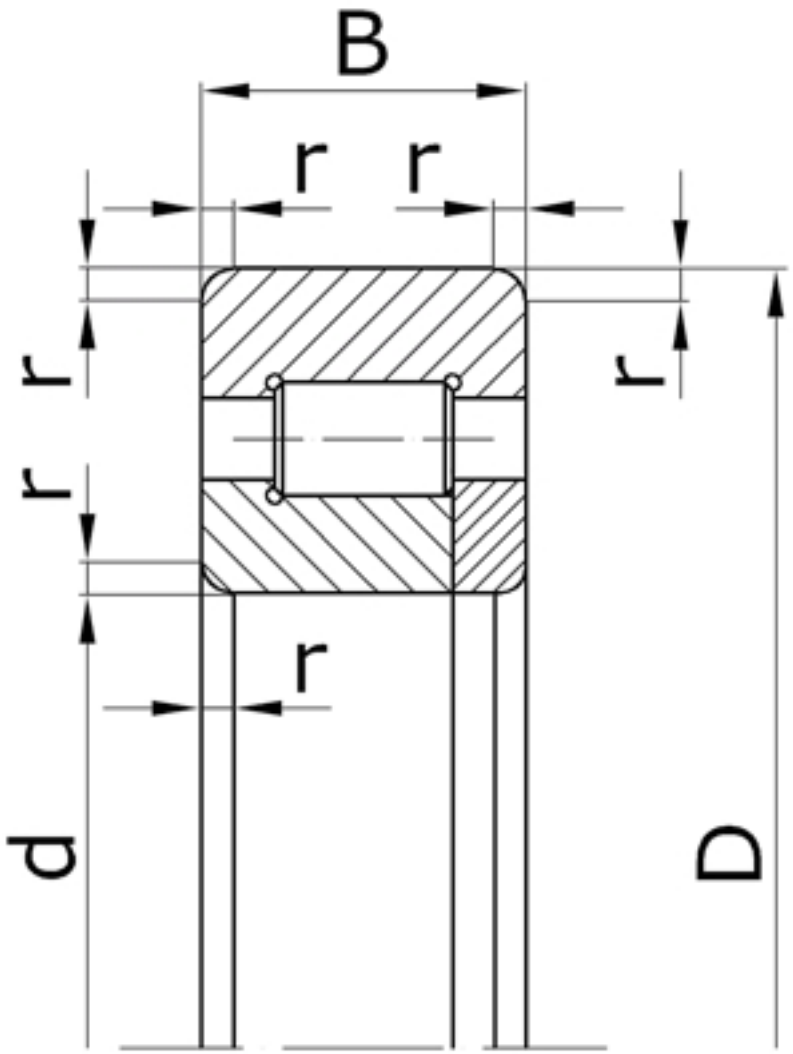

Характеристики подшипника 92515	Параметры	Обозначение	Значение	Единицы
Внутренний диаметр подшипника	d		75	мм
Наружный диаметр подшипника	D		130	мм
Ширина подшипника	B		31	мм
Радиус монтажной фаски подшипника	r		2,5	мм
Статическая грузоподъемность	C_0		88000	
Динамическая грузоподъемность	C		125000	Н
Масса подшипника	m		1,550	кг

Направление воспринимаемых нагрузок - радиальное. Допускают раздельный монтаж внутреннего и наружного (с комплектом роликов) колец. Подшипники могут применяться без внутренних колец.

Подшипник соответствует стандарту ГОСТ 8328.

NUP2215 - международное обозначение подшипника.