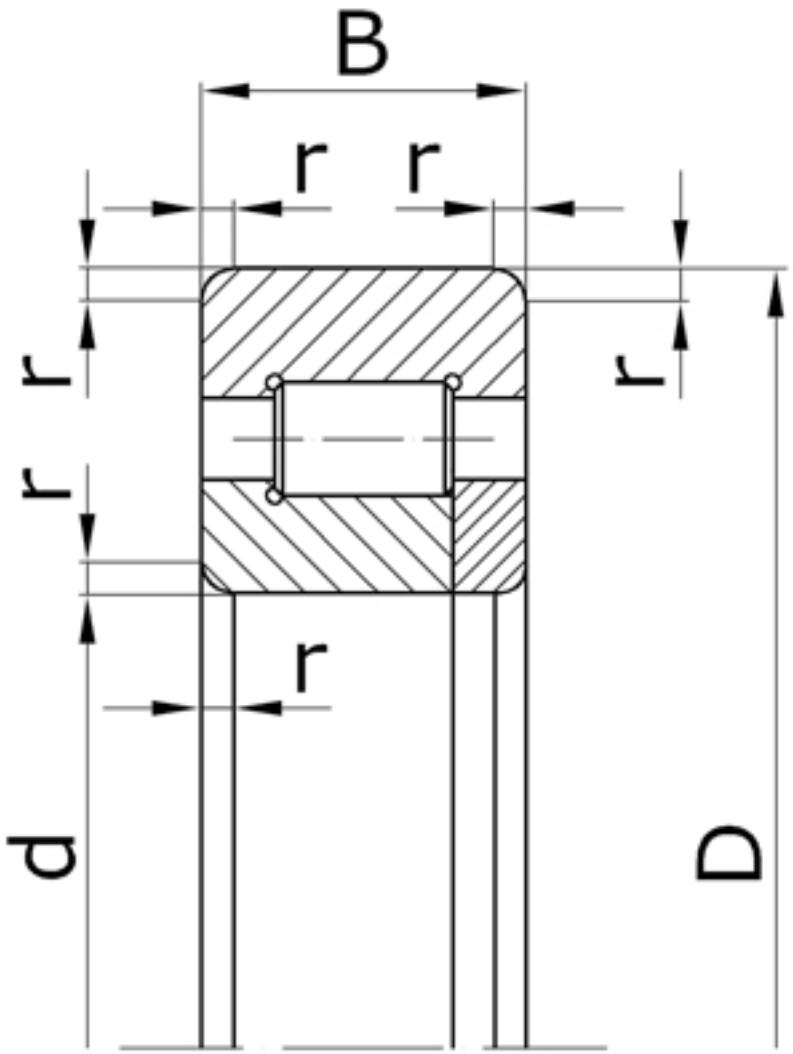

Характеристики подшипника 92415	Параметры Обозначение	Значение	Единицы
Внутренний диаметр подшипника	d	75	мм
Наружный диаметр подшипника	D	190	мм
Ширина подшипника	B	45	мм
Радиус монтажной фаски подшипника	r	4,0	мм
Статическая грузоподъемность	C_0	173000	
Динамическая грузоподъемность	C	264000	Н
Масса подшипника	m	6,250	кг

Направление воспринимаемых нагрузок - радиальное. Допускают раздельный монтаж внутреннего и наружного (с комплектом роликов) колец. Подшипники могут применяться без внутренних колец.

Подшипник соответствует стандарту ГОСТ 8328.