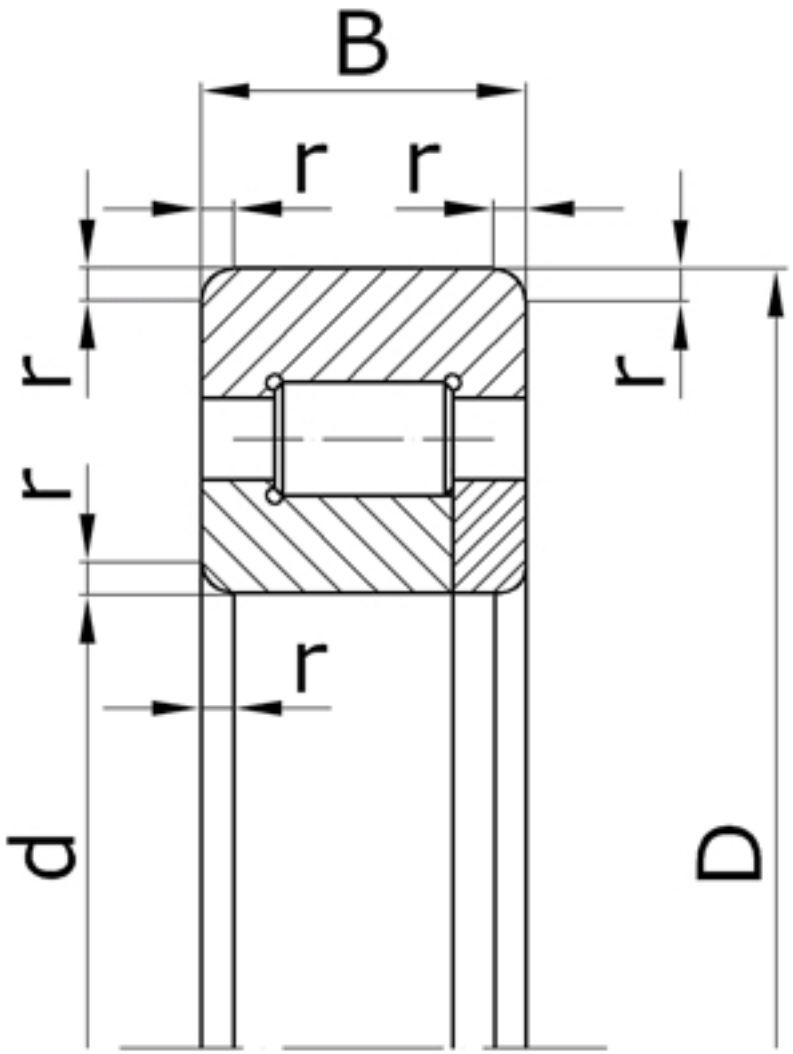

Характеристики подшипника 92248	Параметры	Обозначение	Значение	Единицы
Внутренний диаметр подшипника	d		240	мм
Наружный диаметр подшипника	D		440	мм
Ширина подшипника	B		72	мм
Радиус монтажной фаски подшипника	r		5,0	мм
Статическая грузоподъемность	C	C_0	775000	
Динамическая грузоподъемность	C		952000	Н
Масса подшипника	m		52,00	кг

Направление воспринимаемых нагрузок - радиальное. Допускают раздельный монтаж внутреннего и наружного (с комплектом роликов) колец. Подшипники могут применяться без внутренних колец.

Подшипник соответствует стандарту ГОСТ 8328.