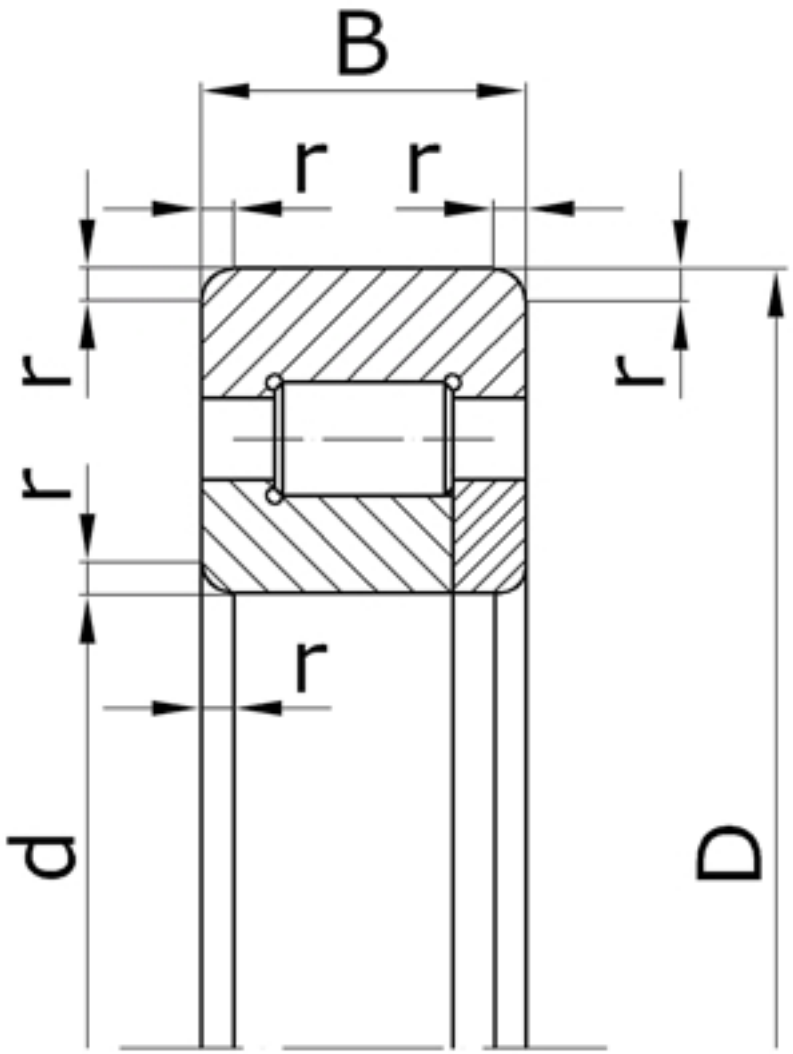


| Характеристики подшипника 92238 | Параметр | Значение | Единицы |
|---|---|---|---|
| Внутренний диаметр подшипника | d | 190 | мм |
| Наружный диаметр подшипника | D | 340 | мм |
| Ширина подшипника | B | 55 | мм |
| Радиус монтажной фаски подшипника | r | 5,0 | мм |
| Масса подшипника | m | 23,50 | кг |

Направление воспринимаемых нагрузок - радиальное. Допускают раздельный монтаж внутреннего и наружного (с комплектом роликов) колец. Подшипники могут

применяться без внутренних колец.

Подшипник соответствует стандарту ГОСТ 8328.