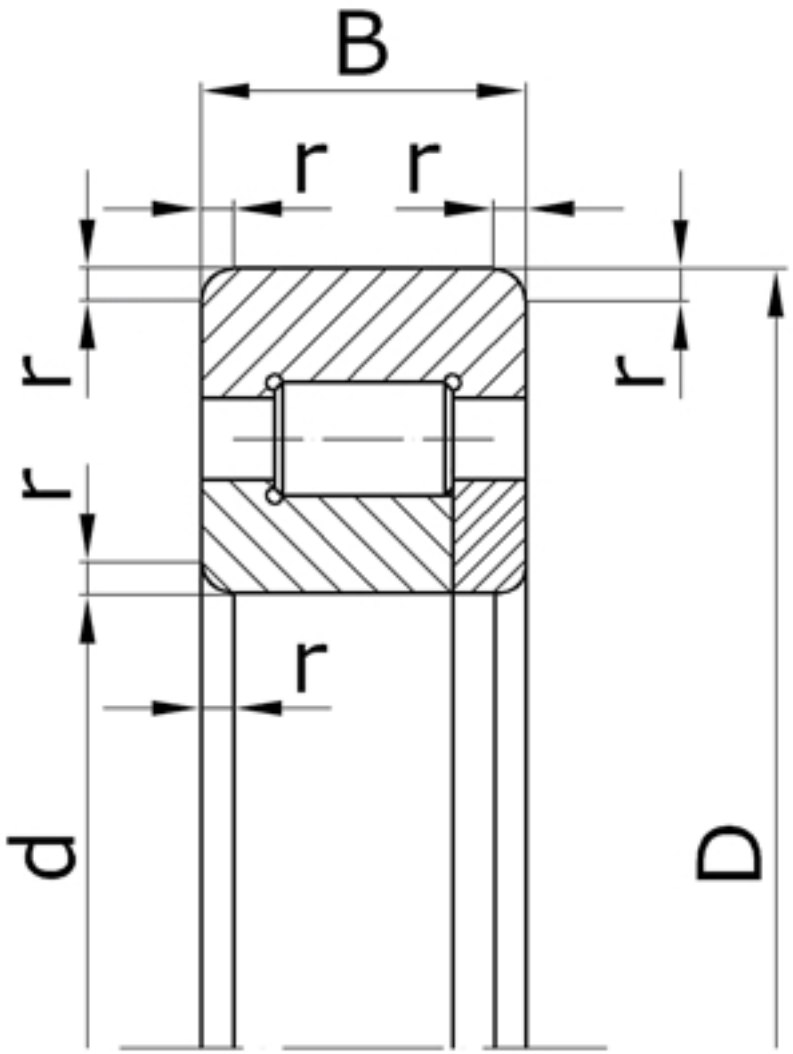

Характеристики подшипника 92211	Параметры	Обозначение	Единицы
Внутренний диаметр подшипника	d	55	мм
Наружный диаметр подшипника	D	100	мм
Ширина подшипника	B	21	мм
Радиус монтажной фаски подшипника	r	2,5	мм
Статическая грузоподъемность	C_0	34000	
Динамическая грузоподъемность	C	56100	Н
Масса подшипника	m	0,640	кг

Направление воспринимаемых нагрузок - радиальное. Допускают раздельный монтаж внутреннего и наружного (с комплектом роликов) колец. Подшипники могут применяться без внутренних колец.

Подшипник соответствует стандарту ГОСТ 8328.

NUP211 - международное обозначение подшипника.