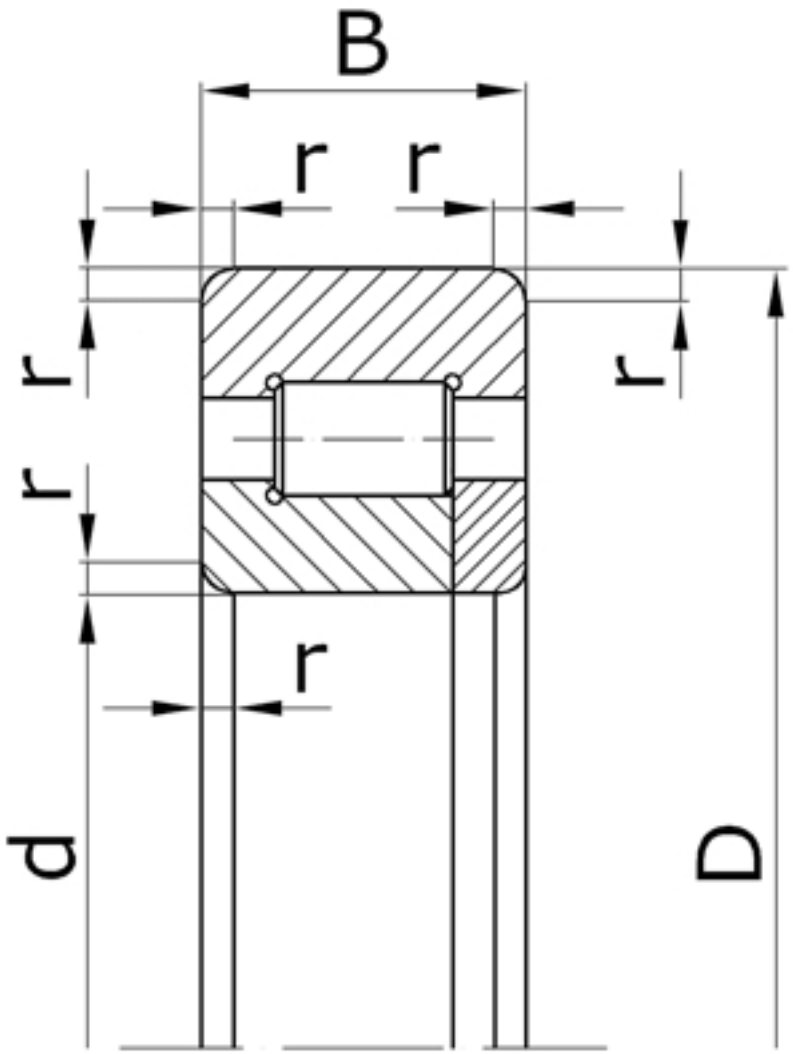

Характеристики подшипника 92207	Параметры	Обозначение	Единицы
Внутренний диаметр подшипника	d	35	мм
Наружный диаметр подшипника	D	72	мм
Ширина подшипника	B	17	мм
Радиус монтажной фаски подшипника	r	2,0	мм
Статическая грузоподъемность	C_0	17600	
Динамическая грузоподъемность	C	31900	Н
Масса подшипника	m	0,290	кг

Направление воспринимаемых нагрузок - радиальное. Допускают раздельный монтаж внутреннего и наружного (с комплектом роликов) колец. Подшипники могут применяться без внутренних колец.

Подшипник соответствует стандарту ГОСТ 8328.

NUP207 - международное обозначение подшипника.