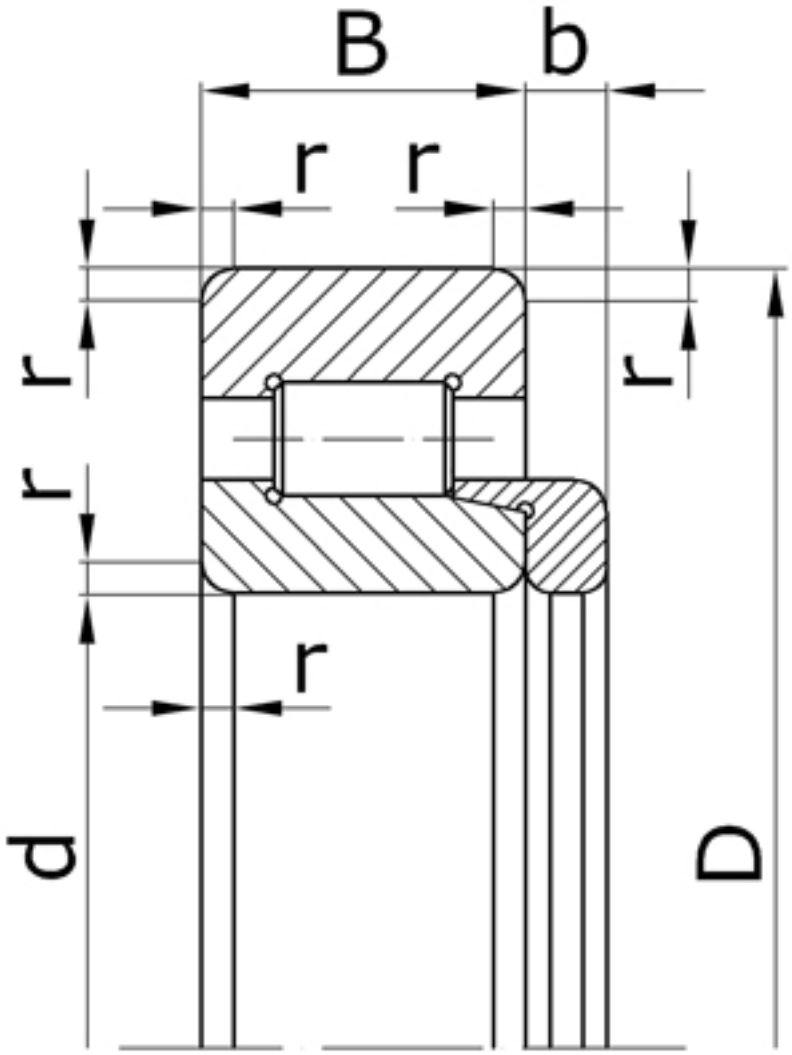

Характеристики подшипника 62408	Параметр	Обозначение	Значение	Единицы
Внутренний диаметр подшипника	d		40	мм
Наружный диаметр подшипника	D		110	мм
Ширина подшипника	B		27	мм
Номинальная величина выступания фасонного упорного кольца за торец внутреннего кольца			8	мм
Радиус монтажной фаски подшипника	r		3,0	мм
Статическая грузоподъемность	C	C_0	57000	
Динамическая грузоподъемность	C		96800	Н

Масса подшипника	m	1,300	кг

В комплект подшипника входит кольцо X408.

Направление воспринимаемых нагрузок - радиальное. Допускают раздельный монтаж внутреннего и наружного (с комплектом роликов) колец. Подшипники могут применяться без внутренних колец.

Подшипник соответствует стандарту ГОСТ 8328.