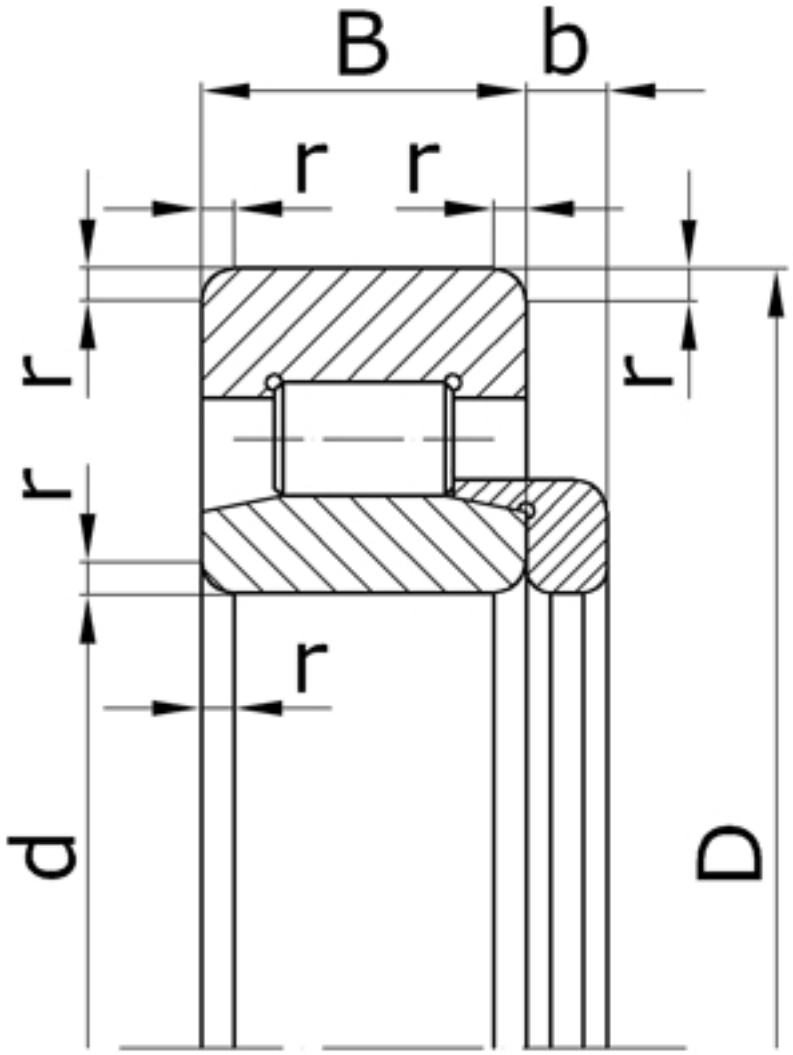

Характеристики подшипника 52532	Параметры	Обозначение	Значение	Единицы
Внутренний диаметр подшипника	d		160	мм
Наружный диаметр подшипника	D		290	мм
Ширина подшипника	B		80	мм
Номинальная величина выступания фасонного упорного кольца за торец внутреннего кольца		h	14	мм
Радиус монтажной фаски подшипника		r	4,0	мм
Статическая грузоподъемность	C	$_0$	695000	
Динамическая грузоподъемность	C		809000	Н

В комплект подшипника входит кольцо Х532.

Направление воспринимаемых нагрузок - радиальное. Допускают раздельный монтаж внутреннего и наружного (с комплектом роликов) колец. Подшипники могут применяться без внутренних колец.

Подшипник соответствует стандарту ГОСТ 18572. бесплатные игры Вулкан Неон играть на официальном сайте