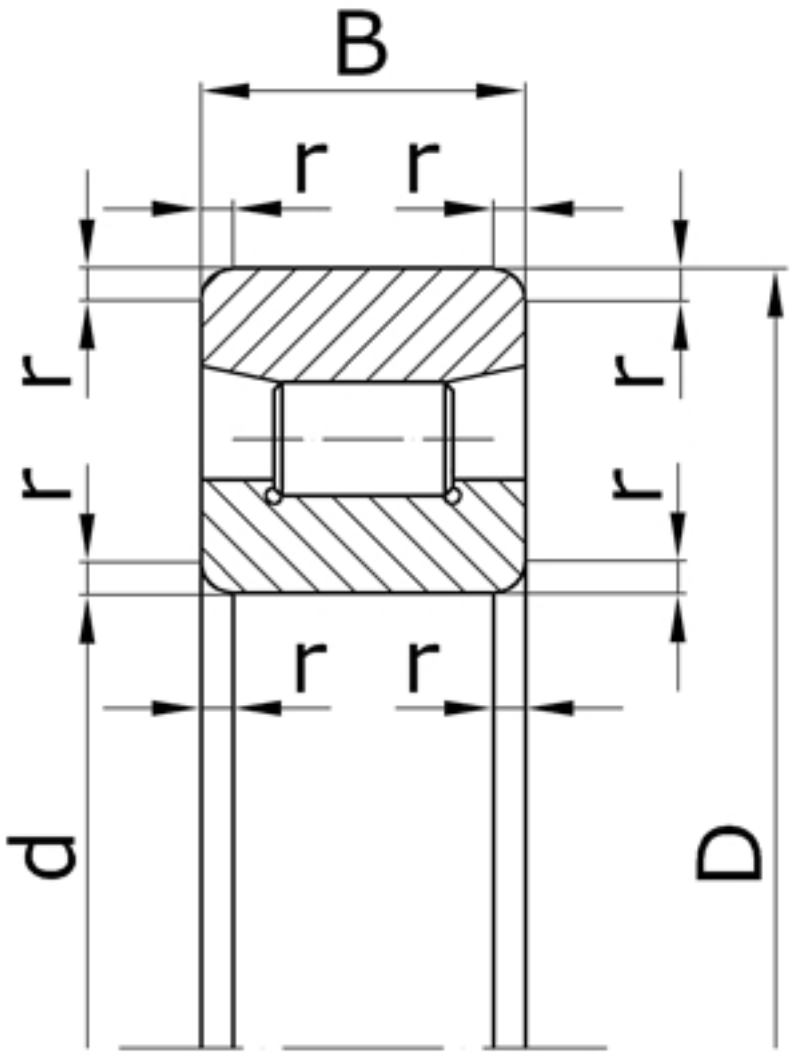


| Характеристики подшипника 2192 | Параметры | Обозначение | Значение | Единицы |
|---|---|---|---|---|
| Внутренний диаметр подшипника | d | | 460 | мм |
| Наружный диаметр подшипника | D | | 680 | мм |
| Ширина подшипника | B | | 100 | мм |
| Радиус монтажной фаски подшипника | r | | 8,0 | мм |
| Статическая грузоподъемность | C | $C_0$ | 1560000 | |
| Динамическая грузоподъемность | C | | 1650000 | Н |
| Масса подшипника | m | | 125,0 | кг |

Направление воспринимаемых нагрузок - радиальное. Допускают раздельный монтаж внутреннего (с комплектом роликов) и наружного колец. Подшипники могут применяться без наружных колец. SE 6.100 относится к белой линейке моющих пылесосов Karcher https://rapid.by/karcher/pylesosy/ пылесосы Данный пылесос может быть использован в нескольких режимах:

Подшипник соответствует стандарту ГОСТ 8328.