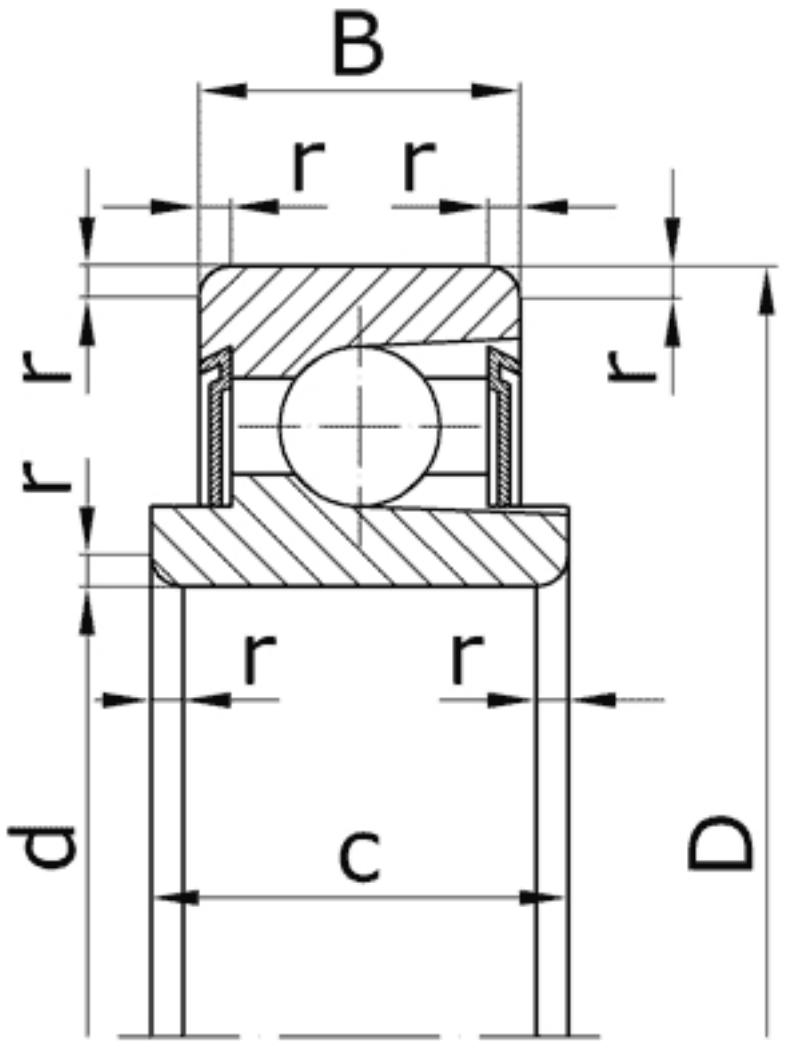

Характеристики подшипника 980067	Параметр	Обозначение	Единицы
Внутренний диаметр подшипника	d	7	мм
Наружный диаметр подшипника	D	24	мм
Ширина наружного кольца подшипника	B	9	мм
Ширина внутреннего кольца подшипника	c	12	мм
Радиус монтажной фаски подшипника	r	0,5	мм
Масса подшипника	m	0,025	кг

Направление воспринимаемых нагрузок – радиальное. Подшипники предназначены для работы при качательном движении или при частоте вращения не более 1 $с^{-1}$. Защитные шайбы предохраняют подшипники от утечки смазки и проникновения пыли и грязи в полость подшипника.

Подшипник соответствует стандарту ГОСТ 9592.