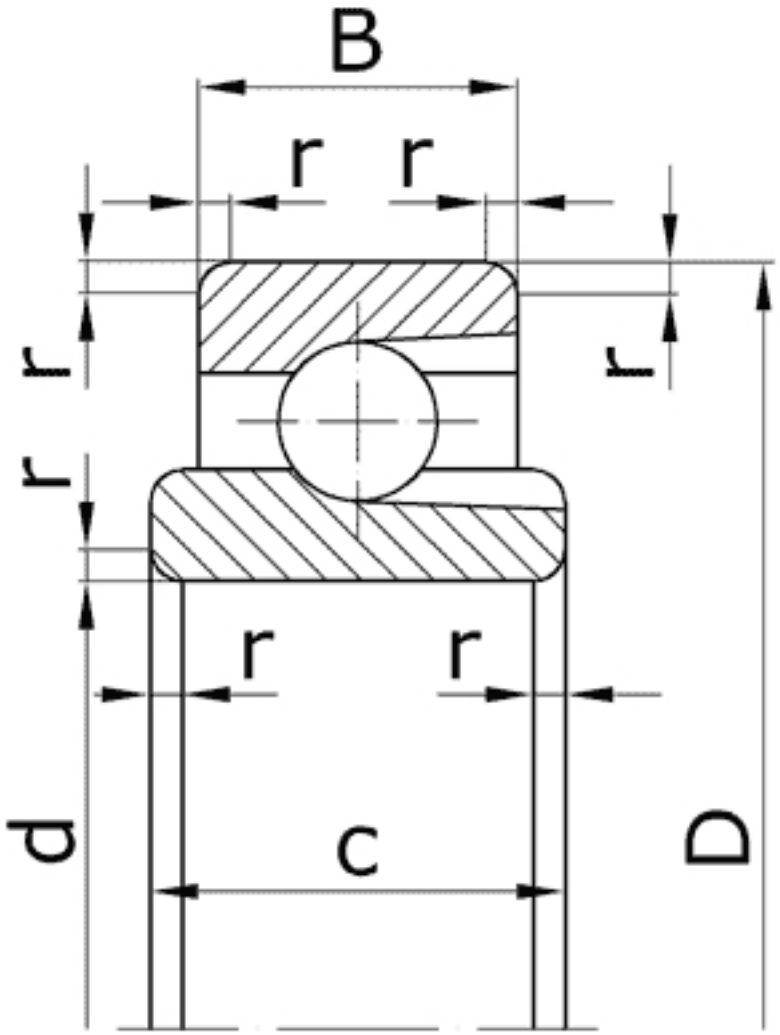

Характеристики подшипника 900912	Параметры	Обозначение	Единицы
Внутренний диаметр подшипника	d	58	мм
Наружный диаметр подшипника	D	73	мм
Ширина наружного кольца подшипника	B	6	мм
Ширина внутреннего кольца подшипника	c	7	мм
Радиус монтажной фаски подшипника	r	0,5	мм
Масса подшипника	m	0,066	кг

Направление воспринимаемых нагрузок – радиальное. Подшипники предназначены для работы при качательном движении или при частоте вращения не более 1 $с^{-1}$. Могу ли я зайти в личный кабинет ggbet через сайт зеркало или нужно использовать только официальный сайт? На сайте
https://bets-csgo.ru
написано что я могу без проблем авторизоваться и делать ставки на кибер спорт, на зеркале со своего аккаунта.

Подшипник соответствует стандарту ГОСТ 9592.