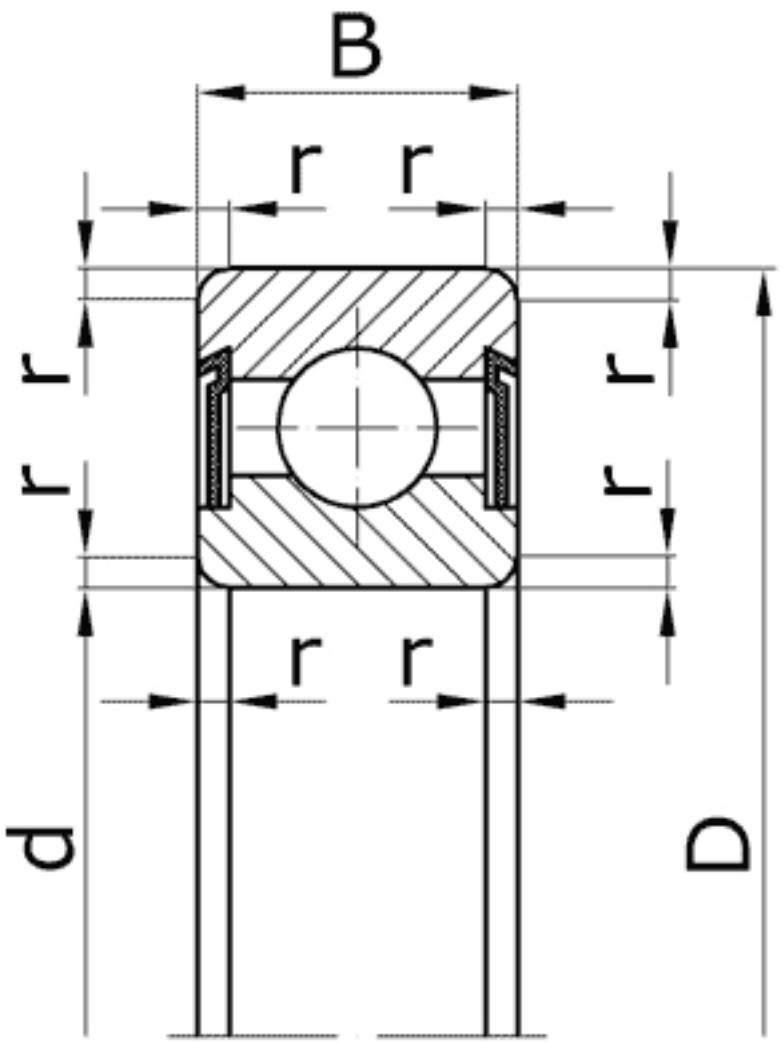

Характеристики подшипника 180224	Параметр	Обозначение	Значение	Единицы
Внутренний диаметр подшипника	d		120	мм
Наружный диаметр подшипника	D		215	мм
Ширина подшипника	B		40	мм
Радиус монтажной фаски подшипника	r		3,5	мм
Статическая грузоподъемность	C	C_0	112000	
Динамическая грузоподъемность	C		156000	Н
Масса подшипника	m		5,22	кг

Направление воспринимаемых нагрузок – радиальное и осевое в обе стороны. Осевое – до 70% неиспользованной допустимой радиальной нагрузки. Уплотнение из пластичного материала защищает полость подшипника от попадания пыли и утечки смазки. Надёжность против утечки смазки больше чем у подшипников с защитными шайбами.

Подшипник соответствует стандарту ГОСТ 8882.