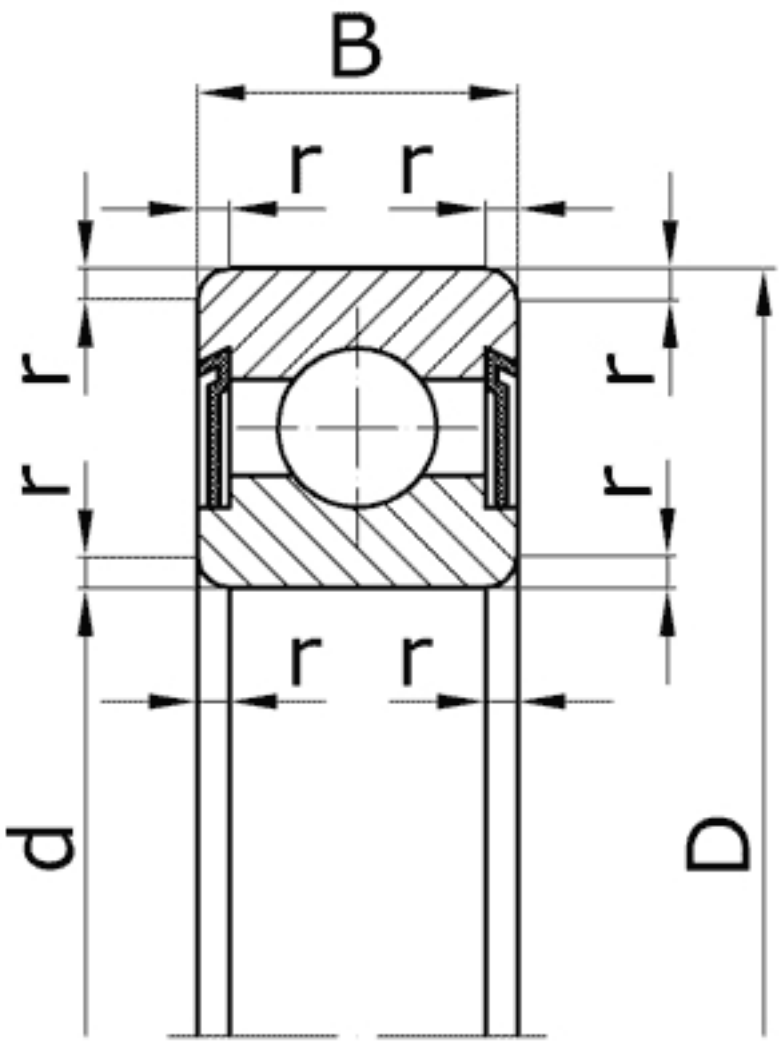

Характеристики подшипника 180122	Параметр	Обозначение	Значение	Единицы
Внутренний диаметр подшипника	d		110	мм
Наружный диаметр подшипника	D		170	мм
Ширина подшипника	B		28	мм
Радиус монтажной фаски подшипника	r		3,0	мм
Статическая грузоподъемность	C	C_0	57000	
Динамическая грузоподъемность	C		81900	Н
Масса подшипника	m		2,20	кг

Направление воспринимаемых нагрузок – радиальное и осевое в обе стороны. Осевое – до 70% неиспользованной допустимой радиальной нагрузки. Уплотнение из пластичного материала защищает полость подшипника от попадания пыли и утечки смазки. Надёжность против утечки смазки больше чем у подшипников с защитными шайбами.

Подшипник соответствует стандарту ГОСТ 8882.

6022 2RS - международное обозначение подшипника.